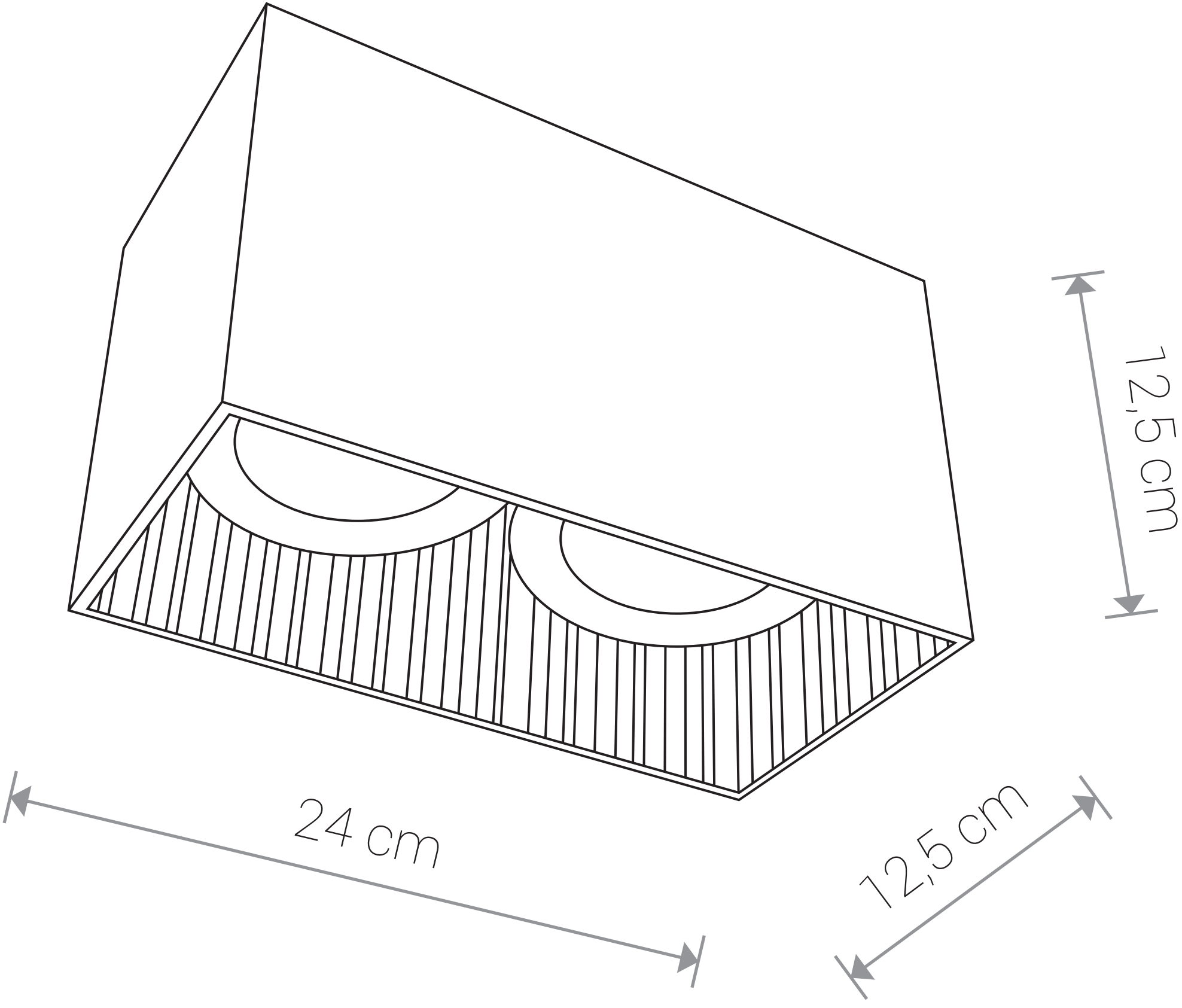
12,5 cm
24 cm
12,5 cm