Kanlux

DB...F
DB...S
DB...W

GB HU DE RO/MD FR GR ES MK IT SI DK RS/HR NL BG SE RU/BY FI UA NO LT PL LV CZ EE SK

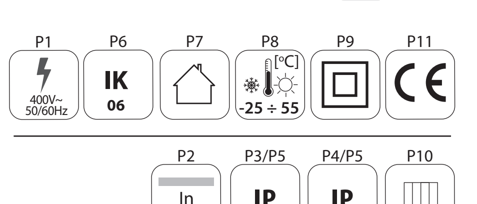

	P2	P3/P5	P4/P5	P10
DB104F 1X4P/FMD	50	40		4P
DB106F 1X6P/FMD	63	40		6P
DB108F 1X8P/FMD	63	40		8P
DB112F 1X12P/FMD	63	40		12P
DB118F 1X18P/FMD	63	40		18P
DB212F 2X12P/FMD	63	40		2x12P
DB312F 3X12P/FMD	63	40		3x12P
DB104S 1X4P/SMD	50	40		4P
DB106S 1X6P/SMD	63	40		6P
DB108S 1X8P/SMD	63	40		8P
DB112S 1X12P/SMD	63	40		12P
DB118S 1X18P/SMD	63	40		18P
DB212S 2X12P/SMD	63	40		2x12P
DB312S 3X12P/SMD	63	40		3x12P
DB102W 1X2P/SM	50		30	2P
DB104W 1X4P/SM	50		30	4P
DB108W 1X8P/SM	63		30	8P
DB112W 1X12P/SM	63		30	12P
DB118W 1X18P/SM	63		30	18P

2013/01-1

www.kanlux.com

GB

INTENDED USE / APPLICATION
Product designed for the use in households and for other similar general applications. Multiple distribution units are designed to provide protection for electrical installation divisions with the voltage and current values specified in the instruction, to protect standard protection electronic devices which have certificates compliant with EN norms.
MOUNTING
Read the manual before mounting. Technical changes reserved. Mounting diagram: see pictures. Mounting should be performed by an appropriately qualified person. During the installation of a multiple distribution unit, you must cut off the power in all the circuits by means of the main switch and exercise caution. Under no circumstances can the multiple distribution unit be covered with an insulation mat or any other material of similar characteristics. Multiple distribution units cannot be installed on walls or on outside "cavity walls", that is walls where there can be updraught between the housing of the distribution unit and the installation surface (or the installation cavity) (the so-called "updraught effect"). In order to install a multiple distribution unit, you must select the location and the installation type - on the wall or flush mounting. Depending on the size and the type, the body of the multiple distribution unit must be fixed to the wall by means of the appropriate number of wall plugs of the appropriate size (wall-mounted units) or plastered in the wall directly under the plaster layer (cavity units). Use a DIN rail to install modular devices in the multiple distribution unit in accordance with the detailed electrical installation documentation and with the electrical connection diagram for the distribution unit. Special attention should be paid to the connection of the cables with blue and yellow-green insulation to the appropriate Wheatstone bridges in the term block (marked with the blue color/N or with the yellow-green color/PE). For proper identification provide accurate descriptions of the end points (modules) located in the multiple distribution unit on plates stuck inside the unit in accordance with electrical installation documentation and with the actual implementation. Before connecting the power, you should check one more time whether the electrical connections are correct in accordance with the electrical connection diagram and whether the quality of threaded connections is appropriate. Check for proper mechanical fastening and connection to electrical power prior to first use. The product can be connected to a supply network which meets energy quality standards as prescribed by law. Authorization to properly use the functional multiple distribution unit protecting the electrical installation in the flat including its equipment must be confirmed in writing by a person having appropriate authorization to inspect electrical devices in the "Final electrical device inspection report".
FUNCTIONAL CHARACTERISTICS
Product for indoor use.
USAGE GUIDELINES / MAINTENANCE
Any maintenance work must be done when the product is disconnected from power supply. Clean only with soft and dry cloths. Do not use chemical detergents. Product must not be used in unfavourable conditions, e.g. dust, water, moisture, vibrations, explosive air atmosphere, fumes, or chemical fumes, etc. Product can only be supplied by rated voltage or voltage within the range provided. If any equipment defect, deformation or missing part is discovered, do not assemble the equipment but lodge a complaint with the vendor.
EXPLANATIONS OF SYMBOLS USED
P1: Rated voltage, frequency.
P2: Rated current.
P3: Protection against solid foreign objects bigger than 1,0mm provided.
P4: Protection against solid foreign objects bigger than 2,5mm provided.
P5: No protection.
P6: Protection against mechanical impact with energy = 1J.
P7: Use only indoors.
P8: Environmental operating temperature range that the product can be exposed to.
P9: Class II. A product in which protection against electric shock is provided not only through basic insulation, but also double or reinforced insulation.
P10: Number of fields/modules
P11: Product meets the requirements of EU directives.
ENVIRONMENTAL PROTECTION
Segregation of post-packaging waste is recommended. Keep your environment clean.
COMMENTS / GUIDELINES
Failure to follow these instructions may result in e.g. fire, burns, electrical shock, physical injury and other material and non-material damage. For more information about Kanlux products visit www.kanlux.com
Kanlux S.A. shall not be responsible for any damage resulting from the failure to follow these instructions.

DE

VERWENDUNG / ANWENDUNG
Produkt für die Verwendung in Haushalten und zur allgemeinen Verwendung. Schaltschränke sind zur Sicherung der Verteilung der elektrischen Instalation mit Spannungs- und Stromwerten, die in der Anweisung angegeben sind, zum Schutz der standardmäßigen elektrischen Sicherungsanlagen, die über die den EN-Normen entsprechenden Zertifikate verfügen, bestimmt.
MONTAGE
Lesen Sie vor der Montage die Anleitung. Technische Änderungen vorbehalten
Montageschema: s. Zeichnungen. Die Montage sollte von einer Person durchgeführt werden, welche die erforderliche Befugnis hat. Beim Einbau des Schaltschranks ist Speisespannung aller Stromkreise mittels Hauptschalter unbedingt auszuschalten; anschließend ist eine besondere Vorsicht einzuhalten. Der Schaltschrank kann auf keinen Fall mit einer Isolationsmatte oder mit einem Material mit ähnlichen Eigenschaften abgedeckt werden. An "Schlitzwänden oder –Mauern", d.h. dort wo zwischen dem Gehäuse des Schaltschrankes und der Montagefläche (Montagenische) ein Luftzug (Effekt eines sogenannten "Luftschachtes") entstehen kann, können die Schaltschränke nicht installiert werden. Um den Schaltschrank zu installieren, ist eine Ort und eine Montageweise - an der Wand oder in der Unterputzausführung - zu wählen. Das Gehäuse des Schaltschrankes ist je nach Größe und Typ mittels Schraubdübel mit entsprechender Größe und Anzahl an die Wand (Typ der Wandschränke) zu befestigen oder an der Wand direkt unter dem Putz (Typ der Einbauschränke) zu vergipsen. An dem Schaltschrank ist eine entsprechende Modulapparatur mittels DIN-Leiste gemäß elektrischer Ausführungsdokumentation und gemäß Schaltplan für den Schaltschrank anzubringen. Eine besondere Aufmerksamkeit ist auf den Anschluss der Leitungen mit blauer und gelb-grüner Isolierung an entsprechende Brücken der Klemmleiste (blau/N oder gelb-grün/PE markiert) zu legen. Damit man eine richtige Identifizierung vornehmen kann, sind Klemmen (Module), die sich im Schaltschrank auf den im Inneren des Montagekastens geklebten Schildern befinden, gemäß elektrischer Dokumentation und gemäß tatsächlicher Ausführung sorgfältig zu kennzeichnen. Vor dem Anschluss der Speisespannung ist Richtigkeit elektrischer Verbindungen sowie Qualität der Ausführung der Schraubverbindungen laut Schaltplan noch mal zu kontrollieren. Vor der Inbetriebnahme muss die ordnungsgemäße mechanische Befestigung und der elektrische Anschluss geprüft werden. Das Produkt kann an ein Elektrizitätsnetz angeschlossen werden, das die gesetzlich festgelegten Energiestandards erfüllt. Das Befugnis, den funktionalen Schaltschrank zu Hause zur Sicherung der elektrischen Installation samt deren Anlagen sicher anzuwenden, muss schriftlich durch eine Person mit entsprechenden Berechtigungen für Kontrolle der elektrischen Anlagen in dem „Endprüfbericht der elektrischen Anlage" bestätigt werden.
FUNKTIONELLE EIGENSCHAFTEN
Produkt zur Verwendung im Innenbereich.
BETRIEBSHINWEISE / WARTUNG
Die Wartung bei abgeschalteter Energieversorgung durchführen. Nur mit weichen und trockenen Stoffen säubern. Keine chemischen Reinigungsmittel verwenden. Das Produkt darf an keinem Ort benutzt werden, an dem ungünstige Umgebungsbedingungen herrschen, z.B. Staub, Feinstaub, Wasser, Feuchtigkeit, Vibrationen, explosive Atmosphäre, Dunste oder chemische Ausdünstungen u.ä. Das Produkt ausschließlich mit der Nennspannung oder einem gegebenen Spannungsbereich versorgen. Im Falle jedweder Beschädigung, Verformung oder des Fehlens irgendeines Teils darf das Gerät nicht installiert, sondern muss beim Verkäufer reklamiert werden.
ERLÄUTERUNGEN ZU DEN VERWENDETEN MARKIERUNGEN UND SYMBOLEN
P1: Nennspannung, Frequenz.
P2: Nennstrom.
P3: Geschützt gegen feste Fremdkörper mit mehr als 1,0mm Durchmesser.
P4: Geschützt gegen feste Fremdkörper mit mehr als 2,5mm Durchmesser.
P5: Kein Schutz.
P6: Schutz vor mechanischen Schlägen mit einer Energie von 1J.
P7: Nur für die Verwendung im Innenbereich.
P8: Umgebungstemperaturbereich, dem das Produkt ausgesetzt werden kann.
P9: Klasse II. Produkt, bei dem als Schutz vor elektrischem Schlag außer der Grundisolierung auch eine doppelte oder verstärkte Isolierung verwendet wird.
P10: Anzahl von Feldern/Modulen
P11: Das Produkt erfüllt die Anforderungen der EU-Richtlinien.
UMWELTSCHUTZ
Wir empfehlen die Trennung der Verpackungsabfälle. Auf Sauberkeit und die Umwelt achten.
ANMERKUNGEN / HINWEISE
Die Nichtbeachtung der Empfehlungen der vorliegenden Hinweise kann u.a. zu Bränden, Verbrennungen, Stromschlägen, physischen Verletzungen und anderen materiellen und immateriellen Schäden führen. Zusätzliche Informationen zu den Produkten der Marke Kanlux sind auf der Seite www.kanlux.com erhältlich.
Kanlux S.A. haftet nicht für Schäden, die aus dem Nichtbeachten der Empfehlungen der vorliegenden Hinweise resultieren.

FR

DESTINATION / APPLICATION
Produit destiné à l'utilisation dans les ménages et aux destinations générales. Les armoires de distribution sont prévues pour protéger la distribution dans l'installation électrique de la valeur de tension et le courant précisés dans la notice, pour protéger les dispositifs électriques de protection standard qui possèdent les certificats conformes aux normes EN.
INSTALLATION
Avant de commecner l'installation lisez le mode d'emploi. Modifications techniques réservées. Schéma de l'installation: voir les images. Installation doit être éffectuée par une personne possédant les certificats d'aptitude convenables. Pendant l'installation de l'armoire de distribution, il faut absolument couper la tension d'alimentation de tous les circuits à l'aide d'un interrupteur général et il faut être particulièrement prudent. L'armoire de distribution ne peut en aucun cas être recouverte d'un panneau d'isolation ou d'un matériau similaire. Il est impossible d'installer les tableaux de distribution sur les murs "creux", soit les murs où entre l'enveloppe de l'armoire de distribution et la surface de montage (ou niche de montage), il y a un tirage d'air (un ainsi dit effet de "cheminée d'air"). Pour installer l'armoire de distribution il faut sélectionner le lieu et le type de montage - sur le mur ou à encastrer. Fixer le corps de l'armoire de distribution, en fonction de ses dimensions et de son type, au mur avec les chevilles des dimensions et du type appropriés (types d'armoire en applique) ou plâtrer directement sous l'enduit (types d'armoire en niche). Avec un rail DIN installer dans l'armoire de distribution un appareillage modulaire approprié selon le dossier électrique exécutif et le schéma électrique de l'armoire de distribution. Une attention particulière doit être prêtée à la connexion entre les câbles avec un isolement bleu, jaune et vert et les bornes appropriés du bornier (couleur bleue/N ou jaune et verte/PE). Pour une bonne identification il faut bien décrire, selon le dossier électrique et la réalisation effective, les différentes extrémités (modules) présentes dans l'armoire de distribution sur les tableaux collés à l'intérieur du coffret de montage. Avant de la mettre sous tension d'alimentation il faut à nouveau contrôler selon le schéma si les connexions électriques sont correctes ainsi que la qualité de la réalisation des connexions filetées. Avant la première mise en marche il faut s'assurer si le fixage mecanique est correct aisni que la connection électrique. Produit peut être branché au réseau d'alimentation qui est conforme aux standards de qualité d'energie définis par la loi. Une autorisation de l'utilisation en toute sécurité de l'armoire de distribution fonctionnelle dans un appartement pour protéger l'installation électrique et son équipement doit être confirmée par écrit sous la forme d'un «Rapport final du contrôle du dispositif électrique» par une personne autorisée à contrôler les dispositifs électriques.
CARACTERISTIQUES FONCTIONELLES
Utiliser le produit uniquement à l'intérieur des locaux.
RECOMMENDATIONS D'EXPLOITATION / MAINTENANCE
Maintenance doit être effectuée avec l'alimentation débranchée. Nettoyer uniquement avec les tissus secs et delicats. On ne peut pas utiliser les produits nettoyants chimiques. Produit ne peut pas être utilisé dans l'endroit aux conditions défavorables par exemple : poussière, eau, humidité, vibrations, atmosphère explisive, vapeurs ou fumées chimiques etc. Produit à alimenter à l'aide de la tension nominale ou dans les limites des tensions indiquées. En cas de la détection d'un dommage, d'une déformation ou du défaut d'une pièce, il est interdit d'installer le dispositif, il faut faire une réclamation auprès du vendeur.
EXPLICATION DES MARQUAGES ET DES SYMBOLES UTILISES
P1: Tension nominale, fréquence.
P2: Courant nominal.
P3: Protection contre les états solides dépassant 1,0mm.
P4: Protection contre les états solides dépassant 2,5mm.
P5: Pas de protection.
P6: Protection contre les impulsions mecaniques à l'énergie de1J.
P7: Utiliser uniquement à l'intérieur des locaux.
P8: Etendue de la temperature de l'environnement à laquelle peut être exposé le produit.
P9: 2ème classe. Produit où la protection contre la commotion électrique est assurée, outre l'isolement de base, l'isolement double ourenforcé appliqué.
P10: Nombre de champs / modules.
P11: Produit conforme aux Directives de lUnion Européenne (UE).
PROTECTION DE L'ENVIRONNEMENT
La segrégation des déchets d'emballage est recommandée. Gardez la propreté et protégez l'environnement.
REMARQUES / INDICATIONS
La non observation des indications du présent, ode d'emploi peut entraîner par exemple aux incendies, aux brûlures, à la commotion électrique, aux lésions physiques et aux autres dommages matériels et immateriels. Les informations supplémentaires concérnant les produits de la marque Kanlux sont accessibles sur le site: www.kanlux.com
Kanlux S.A. n'encourt pas de responsabilité pour les dommages résultant de la non observation du présent mode d'emploi.

ES

DESTINACIÓN / USO
Producto destinado a uso doméstico y de uso general. Las cajas de distribución están diseñadas para proteger las distribuciones de la instalación eléctrica, de voltaje y corriente especificados en el manual y para proteger los dispositivos eléctricos de seguridad estándares, certificados según las normas EN.
INSTALACIÓN
Antes de empezar la instalación lea la instrucción. Cambios técnicos reservados. Esquema de instalación: véase los dibujos. La instalación debe se realizada por una persona autorizada. Antes de empezar el montaje de la caja de distribución siempre hay que desconectar la alimentación de todos los circuitos utilizando el interruptor principal y proceder con mucha cautela. En ningún caso la caja de distribución puede estar cubierta con una capa aislante u otro material de naturaleza similar. Las cajas de distribución no se pueden instalar en paredes o muros en los que entre el encofrado de la caja y la superficie de montaje (o hueco de montaje) puede surgir tiro de aire (llamado efecto de "chimenea de aire"). Para montar la caja de distribución se debe elegir el lugar y tipo de instalación - sobre la pared o bajo revoque. El cuerpo de la caja de distribución, dependiendo del tamaño y tipo, se sujeta a la pared mediante tacos de tamaño y número adecuado (tipos de cajas instaladas sobre la pared) o se enyesa en la pared directamente debajo del revoque (tipos de cajas empotradas). En la caja de distribución se instalan aparatos modulares mediante carril DIN, de acuerdo con la documentación ejecutiva y diagrama de cableado para cajas de distribución. Se debe prestar especial atención a la conexión de cables con aislamiento azul y amarillo-verde a los puentes adecuados del regletero (marcados de color azul/ N o amarillo - verde/PE). Para la identificación apropiada, en las etiquetas pegadas en el interior de la caja se debe describir cuidadosamente los diferentes terminales (módulos) ubicados en la caja de distribución, segun la documentación eléctrica y la instalación realizada. Antes de conectar la fuente de alimentación se debe revisar una vez más la instalación segun el diagrama de cableado y la calidad de ejecución de uniones roscadas. Antes de empezar el primer uso hay que asegurarse que la fijación mecánica y conexión eléctrica son correctas. El producto puede ser conectado con la red de alimentación que cumpla con los estándares de calidad de energía definidos en la normativa vigente. La autorización para el funcionamiento seguro de una caja de distribución que protege el sistema eléctrico y sus equipos deberá ser confirmada por escrito por una persona autorizada a la inspección eléctrica en el "Informe final de revisión de equipos eléctricos."
DATOS DE FUNCIONAMIENTO
Usar el producto dentro de los locales.
RECOMENDACIONES DE EXPLOTACIÓN / MANTENIMIENTO
Ejecutar los trabajos de mantenimiento con la alimentación desconectada. Limpiar sólo con un paño suave y seco. No usar productos químicos de limpieza. No usar el producto en los lugares en los cuales hay condiciones ambientales desfavorables, por ejemplo el polvo, agua, humedad, vibraciones, atmosfera explosiva, humos o exhalaciones químicas, etc. Alimentar el producto sólo con la tensión nominal o con la tensión del campo indicado. En el caso de observar cualquier defecto, deformación o falta de una pieza, es prohibido montar el equipo; es recomendable que el comprador lo reclame contra el vendedor.
EXPLICACIÓN DE SIGNOS Y SÍMBOLOS USADOS
P1: Tensión nominal, frecuencia.
P2: Corriente nominal.
P3: Protección contra cuerpos sólidos superiores a 1,0 mm.
P4: Protección contra cuerpos sólidos superiores a 2,5 mm.
P5: Falta de protección.
P6: Protección contra los choques mecánicos de energía de 1J.
P7: Usar sólo en el interior de locales/habitaciones.
P8: El alcance de temperatura del ambiente, al cual el producto puede ser expuesto.
P9: Clase II. El producto en el cual la protección contra la descarga eléctrica cumple, aparte del aislamiento básico, el aislamiento doble o reforzado.
P10: El número de campos/modulos.
P11: El producto cumple los requisitos de las Directivas de la Unión Europea (UE) aplicables.
PROTECCIÓN DEL MEDIO AMBIENTE
Recomendamos la clasificación de deshechos que quedan de empaquetamiento.
Cuida la limpieza y el medio ambiente.
NOTAS / INDICACIONES
La inobservación de estas recomendaciones puede provocar, por ejemplo, un incendio, quemaduras, descargas eléctricas, lesiones físicas y otros daños materiales y no materiales. Informaciones adicionales sobre los productos de Kanlux se encuentran en la siguiente página web: www.kanlux.com
Kanlux S.A. no es responsable de los efectos que se desprenden de la inobservación de recomendaciones de esta instrucción.

IT

DESTINAZIONE / USO
Prodotto destinato all'uso in ambito domestico e in ambiti generali. Quadri elettrici sono destinati a: protezione della distribuzione dell'impianto elettrico con la tensione e con la corrente definita nel manuale, protezione degli impianti elettrici standard che possiedono i certificati secondo le norme EN.
ASSEMBLAGGIO
Prima di procedere con l'assemblaggio si prega di consultare le istruzioni. Modifiche tecniche riservate. Schema di assemblaggio: vedi illustrazioni. L'assemblaggio deve essere effettuato da una persona con appropriata competenza. Nel corso del montaggio del quadro elettrico si richiede in modo assoluto lo spegnimento della tensione che alimenta tutti i circuiti attraverso interruttore principale nonché mantenere le speciali precauzioni. In nessun caso il quadro elettrico non deve essere coperto da tappetino isolante oppure dal materiale di questo genere. I quadri di distribuzione non possono essere istallati sulla parete oppure nei muri "di fessura" cioè il luogo tra il rivestimento del quadro elettrico e la superficie di montaggio (oppure la cavità di montaggio) dove può essere generata la corrente d'aria (il cosiddetto effetto "camino d'aria"). Al fine di montaggio del quadro elettrico bisogna scegliere il luogo e il tipo di montaggio – sulla parete oppure sottotraccia. L'incastellatura del quadro elettrico, a seconda della grandezza e del tipo, bisogna attaccare alla parete attraverso il tassello ad espansione di adeguata misura e quantità (per tipi di quadri da parete) oppure applicare il gesso nella parete direttamente sotto intonaco (per tipi di quadri all'interno del vano). L'apparecchiatura di modulo al quadro elettrico bisogna montare attraverso la guida DIN in conformità alla documentazione elettrica esecutiva nonché agli schemi elettrici per il quadro elettrico. La particolare attenzione viene richiesta durante il collegamento dei fili con isolante blu e giallo-verde ai ponti della morsettiera (descritti di colore blu/N e di giallo-verde/PE). Al fine della corretta identificazione si richiede di effettuare precisa descrizione secondo la documentazione elettrica e l'effettiva esecuzione dei singoli terminali (moduli) che ci sono nel quadro elettrico sulle targhette incollate all'interno della scatola di montaggio. Previo il collegamento della tensione di alimentazione si richiede di controllare un'altra volta la correttezza dei collegamenti elettrici in conformità allo schema nonché la qualità di realizzazione dei collegamenti a vite. Prima del primo utilizzo, occorre accertarsi che il fissaggio meccanico e il cablaggio elettrico siano corretti. Il prodotto può essere collegato ad una rete d'alimentazione che soddisfi gli standard di qualità energetici definiti dalla legislazione. L'autorizzazione all'uso sicuro a casa del quadro elettrico da proteggere l'impianto elettrico con l'attrezzatura deve essere confermata per iscritto dalla persona con l'adeguate competenze per il controllo degli impianti elettrici presso il " Rapporto finale del controllo impianto elettrico".
CARATTERISTICHE FUNZIONALI
Prodotto da utilizzare in ambienti interni.
RACCOMANDAZIONI D'USO E MANUTENZIONE
Eseguire la manutenzione solo con l'alimentazione disinserita. Pulire esclusivamente con un panno delicato e asciutto. Non utilizzare detergenti chimici. Non utilizzare il prodotto in luoghi con avverse condizioni ambientali, quali sporco, polvere, acqua, umidità, vibrazioni, gas esplosivi, nebbie o esalazioni chimiche, ecc. Prodotto da alimentare unicamente con la tensione nominale o il campo di tensione prescritti. In caso di riscontro qualsiasi difetto, deformazione oppure mancanza delle parti è proibito installare impianto ma è necessario fare il reclamo al venditore.
SPIEGAZIONE DELLE INDICAZIONI E DEI SIMBOLI USATI
P1: Tensione nominale, frequenza.
P2: Corrente nominale.
P3: Protezione contro i corpi solidi superiori a 1,0mm.
P4: Protezione contro i corpi solidi superiori a 2,5mm.
P5: Manca protezione.
P6: Protezione contro gli impatti meccanici di energia pari a 1J.
P7: Utilizzare solo in ambienti interni.
P8: Intervallo di temperature ambiente a cui il prodotto può essere esposto.
P9: Classe II. Prodotto in cui la protezione contro la folgorazione è realizzata, oltre che con l'isolamento di base, con l'applicazione di un isolamento doppio o rinforzato.
P10: Numero dei quadri/moduli
P11: Il prodotto soddisfa i requisiti delle Direttive dell'Unione Europea (UE).
PROTEZIONE AMBIENTALE
Si consiglia la differenziazione degli imballaggi da smaltire. Prenditi cura della pulizia e dell'ambiente.
AVVERTENZE / SUGGERIMENTI
Non attenendosi alle raccomandazioni di queste istruzioni si possono provocare, ad esempio, incendi, scottature, scosse elettriche, lesioni fisiche e altri danni materiali e immateriali. Ulteriori informazioni sui prodotti con marchio Kanlux sono disponibili all'indirizzo: www.kanlux.com
Kanlux S.A. non si assume alcuna responsabilità per le conseguenze scaturenti dall'inosservanza delle prescrizioni contenute in queste istruzioni.

DK

BESTEMMELSE / ANVENDELSE
Produktet egner sig til brug indefor husstanden og til almindeligt brug. Fordelingstavlene er beregnede til at sikre fordelingerne i elektriske installationerne, der karakteriseres af spændings- og strømsværdi, der er angivet i betjeningsvejledningen til at beskytte i overensstemmelse med EN normer certificerede konventionelle elektriske sikkerhedsudstyr.
MONTAGE
Læs venligst vejledning før De begynder at montere. Der tages forbehold for tekniske ændringer. Montageskema: se figurerne. Montagen skal foretages af en autoriseret installatør. Under montering af fordelingstavlen skal forsyningsspænding i alle kredsløb ubetinget deaktiveres. Ekstraopmærksomheden er nødvendigt. Under ingen omstændigheder kan fordelingstavlen dækkes af isoleringsmatte eller isoleringsstof af den lignende slags. Fordelingstavlen kan ikke installeres i vægge eller mure (de såkaldte "splittelsesmure"), hvor der kan opstå en splittelse eller en kløfte (den såkaldte "luftskorstenseffekt") mellem fordelingstavlen og monteringsfladen (eller monteringsniche). For at installere fordelingstavlen skal der vælges monteringsmetode - på væggen eller i gipsen. Fordelingstavlen monteres til væggen ved brug af dyvler (væggentavle) af passende størrelse, eller ved at indlejre den ind i væggen under gipsen (indbygget tavlen) afhængig af tavlens type og størrelse. Ved brug af DIN skinne skal, i overensstemmelse med dokumentationen samt fordelingstavlens ledningsdiagram, den rette modulære apparatur monteres til fordelingstavlen. Man skal være eksteopmærksom på de blå og gule-grønne ledninger, når de bliver tilkoblede til terminalen (markeret med blå/N og gul-grøn/PE). Alle i fordelingstavlen monterede enkelte endelser (moduler), der befinder sig på dørtavlene (indre side) skal beskrives ordentligt i overensstemmelse med betjeningsvejledningen for at gøre identifikationen mere enkelt. Iden spændingen indkobles, skal elektriske forbindelser samt kvaliteten af gevindforbindelser genkontrolleres i overensstemmelse med betjeningsvejledningen. Før produktet benyttes første gang kontrolleres der, om produktet er blevet monteret og tilsluttet til spænding korrekt. Produktet kan tilsluttes til et forsyningsnet, der opfylder energikvalitetsstandarder ifølge loven. Beføjelserne vedrørende sikkert brug af fordelingstavlen med formål at beskytte den elektriske installation samt dens udstyr hjemme skal være bekræftet af specialisten beføjet til at kontrollere de elektriske udstyr i skrift i "Slutrapporten vedrørende elektriske udstyrskontrol."
FUNKTIONELLE EGENSKABER
Produktet skal anvendes indvendigt.
DRIFTSANBEFALINGER / VEDLIGEHOLDELSE
Afbryd altid strømmen inden vedligeholdelse påbegyndes. Rengør udelukkende med en tør blød klud. Ingen kemiske rengøringsmidle kan anvendes. Produktet bør ikke anvendes under ugunstige betingelser som f. eks. støv, vand, fugtighed, vibrationer, eksplosiv atmosfære, dampe eller kemiske dampe osv. Produktet bør uddelukkende forsynes med nominel spænding eller indenfor angiven spændingsrække. I tilfælde af beskadigelser, deformeringer eller manglende dele skal anlægget ikke installeres, men klagen skal føres over anlægget til sælgeren.
FORKLARINGER PÅ ANVENDTE SYMBOLER OG BETEGNELSER
P1: Nominel spænding, frekvens.
P2: Nominel strøm.
P3: Beskyttelse mod faste legemer større end 1,0 mm.
P4: Beskyttelse mod faste legemer større end 2,5 mm.
P5: Ingen beskyttelse.
P6: Beskyttelse mod mekaniske slag med energi 1J.
P7: Skal anvendes udelukkende indvendigt.
P8: Omgivelsestemperatur grænser, for hvilke kan produktet blive udsat.
P9: II klasse. Produktet er forsynet med en grundlæggende isolering som beskyttelse mod elektrisk stød og desuden med en dobbelt eller ekstra styrket isolering.
P10: Antal moduler/felter.
P11: Produktet er i overensstemmelse med EU-direktiver.
MILJØBESKYTTELSE
Vi anbefaler at segregere emballageaffald. Tag hensyn til miljø.
ANMÆRKNINGER / INSTRUKTIONER
Fejlagtig anvendelse af vejledningens anbefalinger kan føre til f. eks. brand, kroppens skoldninger, elektrisk stød, fysiske skader og materiele eller immateriele skader. Yderligere informationer om Kanlux produkter kan findes på www.kanlux.com
Kanlux S.A. påtager sig intet ansvar for skade, der opstå ved fejlagtig anvendelse af denne vejledning.

NL

BESTEMMING / TOEPASSINGSGEBIED
Product bestemt voor gebruik in huishouding en ruimen van algemeen gebruik. De schakelkasten zijn bestemd om de verdeling van de elektrische installatie met de spanning en stroomwaarde als bepaald in de instructie te beveiligen, om de standaard elektrische beveiligingsapparatuur met de certificaten in overeenstemming met de EN-normen te beschermen.
MONTAGE
Voor montage lees instructie. Technische veranderingen gereserveerd. Montagebeeld: kijk afbeelding. Montage zou kwalificeerde persoon uitvoeren. Tijdens montage van de schakelkast dient de voedingspanning van alle circuits met behulp van de hoofdschakelaar bij bijzondere voorzichtigheid absoluut te worden uitgezet. In geen geval mag de schakelkast met isolatiemat of dergelijk materiaal worden gedekt. De schakelaars mogen niet aan spouwwanden of "spouwmuren" worden geïnstalleerd, d.w.z. daar waar tussen de behuizing van de schakelkast en de montageoppervlakte (of de montageopening) luchtstroom (zgn. effect van "opwaartse luchtstroming") kan ontstaan. Voor de montage van de schakelkast dient de plaats en soort van montage te worden gekozen – aan de muur of ingebouwd. De behuizing van de schakelkast afhankelijk van de grootte en van het type aan de muur bevestigen met behulp van pluggen met juiste grootte en in de juiste hoeveelheid (type van wandkasten) of in de muur direct onder pleister ingebouwd (type inbouwkasten). De juiste moduleapparatuur aan de schakelkast met behulp van de DIN-lijst monteren in overeenstemming met de elektrische uitvoeringsdocumentatie en de elektrische schema's voor de schakelkast. Men dient bijzonder op de aansluiting van de leidingen met blauwe en geel-groene isolatie aan de juiste klemmen van de klemmenbord te letten (blauw/N of geel-groen/PE gemarkeerd). Voor de juiste identificatie dienen de afzonderlijke uiteinden (modules) in de schakelkast zorgvuldig volgens de elektrische documentatie en de feitelijke uitvoering op de plaatjes buiten de montagekast te worden omschreven. Vooraleer de voedingspanning aan te sluiten dienen opnieuw volgens het schema de juistheid van de elektrische aansluitingen en de kwaliteit van de schroefdraadverbindingen te worden gecontroleerd. Voor eerste gebruik moet men mechanische montage en elektrische aansluiting controleren. Het product kan aangesloten worden tot elektrische leiding die vooldoet aan energie kwaliteits regels bepaald door de wetgeving. De toestemming voor veilig gebruikt in een woning van een functieschakelkast voor beveiliging van de elektrische installatie met uitrusting dient schriftelijk te worden bevestigd door een persoon met juiste bevoegdheden voor controle van elektrische apparatuur in het "Eindrapport van controle van de elektrische apparatuur".
FUNCTIONAAL EIGENSCHAPPEN
Product gebruiken in binnenruimen.
GEBRUIKSAANWIJZING / KONSERWATIE
Konserwatiewerken alleen bij losgekoppelde elektriciteit. Schoonmaken alleen met delicate en droge stoffen. Niet gebruiken chenische schoonmakmiddelen. Product niet gebruiken waar niet goede omstandigheden zijn, bij voorbeeld: stof, water, vocht, explosiegevaar, dampen, chemische dampen, ezv. Product versterken allen met gevone stroom of wie opgegeven. Het is verboden het apparaat i.g.v. beschadiging, vervorming of bij het ontbreken van één onderdeel te instaleren. In zo'n geval neem onmiddellijk contact met de verkoper.
VERKLARING VAN GEBRUIKTE SYMBOLEN EN AFKORTINGEN
P1: Ingangsstroomspanning, frequentie.
P2: Ingangsstroom.
P3: Bescherming voor vaste lichame grooter dan 1,0mm.
P4: Bescherming voor vaste lichame grooter dan 2,5mm.
P5: Geen bescherming.
P6: Beschermінig tegen mechanische overspanning met energie 1J.
P7: Gebruiken alleen binnen.
P8: Temperatuur bereik van omgeving, waar het product werkt.
P9: Klas II. Product, waarin bescherming tegen elektrische schok geven, buiten basis isolatie, dubbel of versterkte isollatie.
P10: Aantal velden/modules.
P11: Product voldoet aan de Europaise Normen (EU).
MILIEUBESCHERMING
Aanbevolene verpakkings afvalscheiding. Houd schoonheid en beschermd het milieu.
LET OP/ BIJZONDERHEDEN
Zich niet houden aan regelingen van deze instructie kan leiden onder anderen tot brand, verbrandingen, overspanningen, en ander materiele en niet materiele schaden. Verdere informaties over producten van merk Kanlux zijn op: www.kanlux.com te vinden.
Kanlux S.A. kan niet aansprakelijk gemaakt worden voor effecten ontstaan door zich niet te houden aan deze instructie.

SE

ÄNDAMÅL / ANVÄNDNING
Produkten är avsedd för hushållsanvändning och allmänna ändamål. Kopplingsskåp är avsedda för att skydda fördelningar av elinstallationen med ett spänningsvärde och strömvärde som anges i bruksanvisningen, för ett skydda elektrektriska standard-skyddsanordningar som har certifikat i enlighet med EN-standarder.
MONTERING
Läs igenom bruksanvisningen före montering. Med förbehåll för tekniska förändringar. Monteringsritning: se illustrationer. Montering ska utföras av behörig person. Under montering av kopplingsskåpet bör strömförsörjningsspänningen för alla strömkretsar absolut kopplas ifrån med huvudströmbrytaren och särskild försiktighet bör iakttas. Kopplingsskåpet får under inga förhållanden täckas med isoleringsmattan eller med liknande material. Elcentraler får inte installeras på "sprick"-väggar eller –murar, dvs. sådana där luftdraget kan uppstå mellan kopplingskåpets kåpa och montageytan (eller montagenischen) (en så kallad "luftskornstenseffekt"). För att montera ett kopplingsskåp skall montageplatsen och – sättet väljas – på väggen eller under putsen. Kopplingsskåpets stomme skall sättas fast till väggen med expanderpluggar med lämplig storlek och i lämplig mängd (typ: väggskåp) beroende på skåpets storlek och typ eller förgipsas i väggen direkt under putsen (typ nischskåp). För kopplingsskåpet skall lämplig modulutrustning monteras med hjälp av DIN-listen i enlighet med eldokumentation för utförande och kopplingschemat för kopplingsskåpet. I synnerhet skall det läggas märke till anslutning av ledare med blå och gul-grön isolering för riktiga bryggor på klämmlisten (så markeras med blå färg/N eller gul-grön färg/PE). För riktig identifering skall de enskilda anslutningar (moduler) som finns i kopplingsskåpet noggrant beskrivas på skyltar som är klistrade inne i montagelådan. Innan strömförsörjningsspänningen anluts skall riktigheten av elanslutningar och utförande kvaliteten av gängade förbindelser kontrolleras en gång till enligt schemat. Kontrollera före första användning att den mekaniska infästningen och den elektriska anslutningen har utförts på ett korrekt sätt. Produkten får kopplas till ett matningsnät som uppfyller de i lag angivna standarderna för elkvalitet. Behörigheten att använda ett funktionellt kopplingsskåp för att skydda elinstallationer samt dess utrustning på ett säkert sätt bör bekräftas skriftligen av en person som har lämplig behörighet för kontroll av elanordningar i "Slutrapport över elanordningens konroll".
FUNKTIONELLA SÄRDRAG
Produkten är avsedd för inomhusanvändning.
REKOMMENDATIONER FÖR DRIFT / UNDERHÅLL
Utför underhåll med spänningen avstängd. För rengöring använd endast mjuka och torra dukar. Använd inga kemiska rengöringsmedel. Använd inte produkten där det råder ogynsamma förhållanden såsom smuts, damm, vatten, fukt, vibrationer, explosiv atmosfär, kemiska ångor eller dunster m.m. Mata produkten endast med märkspänning eller spänning som hålls inom angivna ramar. Om du upptäcker att det förekommer skador eller deformationer, eller att det saknas någon del, får du inte installera apparaten, utan reklamera till återförsäljaren.
FÖRKLARING AV TECKEN OCH SYMBOLER
P1: Märkspänning, frekvens.
P2: Märkström.
P3: Skydd mot fasta föremål större än 1 mm.
P4: Skydd mot fasta föremål större än 2,5 mm.
P5: Inget skydd.
P6: Skydd mot mekaniska slag med en slagenergi av 1J.
P7: Får bara användas inomhus.
P8: Temperaturområde av omgivningen som produkten kan utsättas för.
P9: Klass II. Produkten är utrustad med skydd mot elektriska stötar genom dubbel isolering eller förstärkt isolering utöver den grundläggande isoleringen.
P10: Antal fält/moduler.
P11: Produkten överensstämmer med kraven i Europeiska gemenskapens (EG) direktiv.
MILJÖSKYDD
Vi rekommenderar källsortering av förpackningsavfall. Ta hand om miljön.
ANMÄRKNINGAR / ANVISNINGAR
Underlåtenhet att följa rekommendationerna i denna bruksanvisning kan leda till t.ex. brand, brännsår, elektriska stötar, kroppsskador samt andra materiella och icke-materiella skador. Ytterligare information om Kanlux märkesvaror finns på: www.kanlux.com
Kanlux S.A. bär inget ansvar för konsekvenser av underlåtenhet att följa rekommendationerna i denna bruksanvisning.

FI

TARKOITUKSET / SOVELLUTUKSET
Tuote on tarkoitettu talous- ja yleiskäyttöön. Ryhmäkeskus (jakokaappi) on tarkoitettu sähköasennuksen suojaamiseen ohjeesta ilmenevien aluekohtaisten jännite- ja virta-arvojen mukaan sekä tavallisten EN-mukaisesti sertifioitujen suojalaitteiden suojaamiseen.
ASENNUS
Lue alla olevat ohjeet ennen asennuksen aloittamista. Tuotteen tekninen muuttaminen kielletty. Asennuskaava: katso kuvat. Ainoastaan asianmukaisesti valtuutetun henkilön pitäisi suorittaa asennuksen. Ryhmäkeskuksen asennusaikana syöttöjännitteen tulee olla ehdottomasti katkaistu pääkatkaisijalla; asennusaikana on toimittava erittäin varovasti. Ryhmäkeskusta ei saa peittää eristyspeitteellä tai sen tyyppisellä aineella. Ryhmäkeskusta ei saa asentaa ilmarakoa sisältäviin seiniin (tai komeroon) siten, että kaapin ja asennuspinnan väliin muodostuisi ilmanvirtausta. Ryhmäkeskuksen asentamiseksi on valittava asennuspaikka- ja tyyppi - seinäpinnan päälle tai rappauksen alle. Ryhmäkeskuksen runko on koon ja tyypin mukaan kiinnitettävä seinään asianmukaisten ankkureiden avulla (seinän päälle asennettava kaappi) tai rapattava seinän päällä (upotettava kaappi). Ryhmäkeskukseen on asennettava DIN-kiskolla tarvittavat sähköpiirustusten ja ryhmäkeskuksen kytkentäkaavion mukaiset moduulit. Kiinnitä erityistä huomiota liittäessä sinisiä tai keltaisenvihreitä johtoja vastaaviin liittimiin (merkitty siniseksi/N:ksi tai keltaisenvihreäksi/PE:ksi). Oikean tunnistuksen varmistamiseksi johtopäät (moduulit) on huolellisesti merkittävä sähköasennuksen dokumentaation ja todellisen suorituksen mukaan ryhmäkeskuksen sisäpuolelle kiinnitettyihin kilpiin. Ennen jännitteen päälle kytkemistä on vielä kerran tarkastettava sähkökytkentöjen oikeellisuus ja kierreliitosten varmuus. Ennen käyttöönottoa varmista, että kiinnitys ja sähköliitäntä on suoritettu oikein. Tuotetta on kytkettävä ainoastaan sellaiseen sähköverkkoon, joka täyttää laissa määrättyjä sähköstandardeja. Sähköasennuksen ja sen varusteiden suojaamiseen tarkoitetun ryhmäkeskuksen turvallinen käyttö asuinkohteissa on vahvistettava asianmukaisesti oikeutetun sähkötarkastajan laatimalla "Sähkölaitteen lopputarkastuspöytäkirjalla".
OMINAISUUDET
Tuote on tarkoitettu sisäkäyttöön.
KÄYTTÖSUOSITUKSET / HUOLTO
Huoltoa on suoritettava virran ollessa katkaistuna. Puhdista tuotetta ainoastaan hienontunteisilla ja kuivilla kankailla. Älä käytä kemiallisia puhdistusaineita. Tuotetta ei saa käyttää, jos ympäristössä on seuraavia kielteisiä ympäristötekijöitä: pöly, vesi, kosteus, tärinä, räjähdysaltis ilma, kemikaalihöyryt tai -pakokaasut jne. Tuotteeseen saa kytkeä ainoastaan nimellisjänitettä tai annettua jännitealuetta. Mikäli laitteessa havaitaan vika, epämuodostuma tai tietyn osan puute, laitetta ei saa asentaa, vaan siitä on tehtävä valitus myyjälle.
MERKINTÖJEN JA MERKKIEN SELITYS
P1: Nimellisjännite, taajuus.
P2: Nimellisvirta.
P3: Suojaus yli 1,0 mm:n kokoiselta kiintoaineelta.
P4: Suojaus yli 2,5 mm:n kokoiselta kiintoaineelta.
P5: Ei suojausta.
P6: Suojaus yli 1 J:n mekaanisia iskuja vastaan.
P7: Soveltuu ainoastaan sisäkäyttöön.
P8: Ympäristölämpötilan alue, johon tuote voi altistua.
P9: II luokka. Tuote, jossa sähköiskusuojana paitsi peruseristettä toimii kaksinkertainen tai vahvistettu eriste.
P10: Moduulien / alueiden määrä.
P11: Tuote täyttää EU:n direktiivien vaatimuksia.
YMPÄRISTÖNSUOJELU
Suosittelemme lajittelemaan pakkauksen purun jälkeisiä jätteitä. Pidä huolta ympäristöstä.
TIEDOT / OHJEET
Tämän käyttöohjeen määräyksien laiminlyönti voi aiheuttaa esim. tulipalon, palovamman, sähköiskun, loukkaantumisen sekä muita aineellisia ja aineettomia vahinkoja. Lisätietoja Kanlux-merkkisistä tuotteista löytyy osoitteesta www.kanlux.com
Kanlux S.A. ei ole vastuussa tämän käyttöohjeen määräyksien laiminlyönnistä johtuvista seuraamuksista.

NO

ANVENDELSES-OG BRUKSOMRÅDER
Produkt til anvendelse i husholdninger eller til generell bruk. Formålet med fordelingsskap er å beskytte deler av elektrisk installasjon med spenningsverdi og strøm som angis i brukermanualen. De skal også beskytte vanlige elektriske sikringsanlegg som har sertifikater i samsvar med EN-normer.
MONTASJE
Les bruksanvisningen før du begynner montasjen. Tekniske endringer forbeholdt. Monteringsskjema: se bilder. Montasjen bør utføres av en berettiget person. Under montering av fordelingsskap skal man uten videre slå av strømforsyning på samtlige kretser ved hjelp av hovedstrømbryter, og vise spesiell forsiktighet under hele prosessen. Fordelingsskap må aldri dekkes med isoleringsmatte eller materiale med liknende egenskaper. Fordelingsskap skal ikke monteres på vegger eller murer med hulrom, dvs. murer der det kan oppstå lufttrekk mellom kassen på fordelingsskapet og monteringsoverflate (eller monteringsåpning), noe som kalles for en "skorsteinseffekt". For å montere fordelingsskap skal man velge sted og type montering – det kan monteres enten på vegg eller innfelt. Hoveddelen av fordelingsskapet, avhengig av størrelse og type, skal festes til veggen ved hjelp av betongbolter i riktig størrelse og antall (i tilfelle veggskap). Eller så kan de festes i veggen direkte under puss ved hjelp av gips (i tilfelle innbygningsskap). Man skal montere aktuell modulapparatur til fordelingsskap ved hjelp av DIN-list. Dette skal gjennomføres i henhold med elektrisk dokumentasjon og elektrisk skjema for fordelingsskap. Man skal være spesielt obs på tilkobling av ledninger med blå og gul-grønn isolasjon til riktige bruer på klemmelisten (markert med blå farge/N eller gul-grønn/PE). For riktig identifisering skal man beskrive enkelte endelser (moduler) som finnes på fordelingsskap, på skilt klistret inne på monteringsskap. Dette skal gjennomføres i henhold til elektrisk dokumentasjon og reell tilstand. Før tilkobling av forsyningsstrøm skal man igjen forsikre seg om alle elektriske koblinger tilsvarer skjemaet og om gjengekoblinger er utført på en ordentlig måte. Før første bruk kontroller at produktet er riktig mekanisk festet og elektrisk tilkoblet. Produktet må ikke kobles til et forsyningsnett som ikke oppfyller lovmessige kvalitetskrav for energi. Sertifikat for sikker bruk av funksjonsfordelingsskap for beskyttelse av elektrisk installasjon og dens utstyr i leiligheten må bekreftes skriftlig av en person med aktuell sertifikat for kontroll av elektriske anlegg i "Sluttrapport om kontroll av elektrisk anlegg".
FUNKSJONSBESKRIVELSE
Produktet skal brukes innendørs.
BRUKSANBEFALINGER / VEDLIKEHOLD
Vedlikeholdes med strømforsyning slått av. Renses kun med delikate og tørre tekstiler. Bruk ikke kjemiske rensemidler. Produktet skal ikke brukes på steder med dårlige omgivelsesforhold, f.eks. støv, vann, fuktighet, vibrasjoner, eksplosiv atmosfære, damper eller kjemiske dunster osv. Produktet skal forsynes kun med nominalspenning eller spenningsverdier fra angitt omfang. Hvis du oppdager at det forekommer skader eller deformasjoner, eller at det mangler noen deler, må du ikke installere apparatet, men reklamere til forhandleren.
FORKLARINGER PÅ BRUKTE BETEGNELSER OG SYMBOLER
P1: Nominal spenning, frekvens.
P2: Nominal strøm.
P3: Beskyttelse mot faste legemer større enn 1,0mm.
P4: Beskyttelse mot faste legemer større enn 2,5mm.
P5: Ingen beskyttelse.
P6: Beskyttelse mot mekaniske slag med energi på 1J.
P7: Kan brukes kun innendørs.
P8: Temperaturspenn som produktet kan tåle.
P9: Klasse II. Produkt som beskyttes mot elektrisk sjokk både med basisisolasjon og dobbel eller styrket isolasjon.
P10: Antall felt/moduler.
P11: Produktet oppfyller kravene i Den europeiske unions (EUs) direktiver.
MILJØVERN
Vi anbefaler å sortere pakningsavfall. Ta vare på renslighet og miljøet.
KOMMENTARER / TIPS
Følger man ikke anbefalinger i denne bruksanvisningen, kan det føre f.eks. til brann, brannsår, elektrisk støt, fysiske skader og andre materielle og ikke materielle skader. Mer informasjon om Kanlux produkter finnes på www.kanlux.com
Kanlux S.A. påtar seg ikke ansvaret for følgene av at anbefalingene i denne bruksanvisningen ikke ble fulgt.

PL

PRZEZNACZENIE / ZASTOSOWANIE
Wyrób przeznaczony do stosowania w gospodarstwach domowych i ogólnego przeznaczenia. Szafki rozdzielcze przeznaczone są do zabezpieczenia rozdziałów instalacji elektrycznej o wartości napięcia oraz prądu podanego w instrukcji, do ochrony standardowych elektrycznych urządzeń zabezpieczających posiadających certyfikaty zgodne z normami EN.
MONTAŻ
Przed przystąpieniem do montażu zapoznaj się z instrukcją. Zmiany techniczne zastrzeżone. Schemat montażu: patrz ilustracje. Montaż powinna wykonać osoba posiadająca odpowiednie uprawnienia. W trakcie montażu szafki rozdzielczej należy bezwarunkowo wyłączyć napięcie zasilające wszystkich obwodów za pomocą wyłącznika głównego i zachować szczególną ostrożność. W żadnym wypadku szafka rozdzielcza nie może być przykryta matą izolacyjną lub materiałem o podobnym charakterze. Rozdzielnic nie można instalować na ściankach lub w murach "szczelinowych" tj. takich gdzie może powstawać pomiędzy obudową szafki rozdzielczej a powierzchnią montażową (lub wnęka montażową) ciąg powietrzny (tzw. efekt "komina powietrznego"). W celu montażu szafki rozdzielczej należy dokonać wyboru miejsca i rodzaju montażu - na ścianę lub w ścianę (podtynkowo). Korpus szafki rozdzielczej w zależności od wielkości i typu przytwierdzić do ściany za pomocą kołków rozporowych o odpowiedniej wielkości i ilości (typy szafek naściennych) lub zagipsować w ścianie bezpośrednio pod tynkiem (typy szafek wnękowych). Do szafki rozdzielczej zamontować za pomocą listwy DIN odpowiednią aparaturę modułową zgodnie z wykonawczą dokumentacją elektryczną i schematem elektrycznym dla szafki rozdzielczej. Szczególną uwagę należy zwrócić na podłączenie przewodów z niebieską i żółto-zieloną izolacją do właściwych mostków listwy zaciskowej (oznaczonych kolorem niebieskim/N lub żółto-zielonym/PE). Dla właściwej identyfikacji należy starannie opisać wg. dokumentacji elektrycznej i rzeczywistego wykonania poszczególne końcówki (moduły) znajdujące się w szafce rozdzielczej na tabliczkach naklejonych wewnątrz skrzynki montażowej. Przed podłączeniem napięcia zasilającego należy jeszcze raz skontrolować wg schematu prawidłowość połączeń elektrycznych oraz jakość wykonania połączeń gwintowych. Przed pierwszym użyciem należy upewnić się, co do prawidłowego mocowania mechanicznego i podłączenia elektrycznego. Wyrób może być przyłączony do sieci zasilającej, która spełnia standardy jakościowe energii określone prawem. Uprawnienie do bezpiecznego użytkowania w mieszkaniu funkcyjnej szafki rozdzielczej do zabezpieczania instalacji elektrycznej wraz z jej wyposażeniem, musi być potwierdzone na piśmie przez osobę posiadającą odpowiednie uprawnienia kontroli urządzeń elektrycznych w "Końcowym raporcie z sprawdzenia urządzenia elektrycznego".
CECHY FUNKCJONALNE
Wyrób użytkować wewnątrz pomieszczeń.
ZALECENIA EKSPLOATACYJNE / KONSERWACJA
Konserwacje wykonywać przy odłączonym zasilaniu. Czyścić wyłącznie delikatnymi i suchymi tkaninami. Nie używać chemicznych środków czyszczących. Wyrobu nie użytkować w miejscu w którym panują niekorzystne warunki otoczenia np, pył, woda, wilgoć, wibracje, atmosfera wybuchowa, opary lub wyziewy chemiczne itp. Wyrób zasilać wyłącznie napięciem znamionowym lub zakresem podanych napięć. W przypadku stwierdzenia jakiegokolwiek uszkodzenia, deformacji lub braku jakiejś części, nie wolno instalować urządzenia lecz należy zareklamować je u sprzedawcy.
WYJAŚNIENIA STOSOWANYCH OZNACZEŃ I SYMBOLI
P1: Napięcie znamionowe, częstotliwość.
P2: Prąd znamionowy.
P3: Ochrona przed ciałami stałymi większymi niż 1,0mm.
P4: Ochrona przed ciałami stałymi większymi niż 2,5mm.
P5: Brak ochrony.
P6: Ochrona przed udarami mechanicznymi o energii 1J.
P7: Stosować tylko wewnątrz pomieszczeń.
P8: Zakres temperatury otoczenia, na którą może być narażony wyrób.
P9: Klasa II. Wyrób, w którym ochronę przed porażeniem elektrycznym spełnia, poza izolacją podstawową, zastosowana izolacja podwójna lub wzmocniona.
P10: Liczba pól/modułów.
P11: Wyrób spełnia wymagania Dyrektyw Unii Europejskiej (UE).
OCHRONA ŚRODOWISKA
Zalecamy segregację odpadów poopakowaniowych. Dbaj o czystość i środowisko.
UWAGI / WSKAZÓWKI
Nie stosowanie się do zaleceń niniejszej instrukcji może doprowadzić np. do powstania pożaru, poparzeń, porażenia prądem elektrycznym, obrażeń fizycznych oraz innych szkód materialnych i niematerialnych. Dodatkowe informacje na temat produktów marki Kanlux dostępne są na: www.kanlux.com
Kanlux S.A. nie ponosi odpowiedzialności za skutki wynikające z nieprzestrzegania zaleceń niniejszej instrukcji.

CZ

URČENÍ / POUŽITÍ
Výrobek určený pro použití v domácnosti nebo k podobnému použití. Rozvodné skříně určené pro zajištění rozvodů elektrické instalace s hodnotou napětí a proudu uvedeného v návodu, k ochraně standardních elektrických jistících zařízení majících certifikáty v souladu s normami EN.
MONTÁŽ
Před zahájením montáže se seznam s návodem. Technické změny vyhrazeny. Schéma montáže: viz ilustrace. Montáž by měla provádět oprávněná osoba. Během montáže rozvodné skříně je bezpodmínečně nutné vypnout hlavním vypínačem napětí napájející všechny obvody a dbát na bezpečnost. Rozvodná skříň nemůže být v žádném případě přikryta izolačním materiálem anebo podobným materiálem. Rozvodnice nelze instalovat v takových stěnách nebo štěrbinových zdech, kde mezi krytem skříně a montážním povrchem (anebo montážním výklenkem) může vzniknout vzduchová skulina (tzv. efekt vzduchového komínu). Za účelem montáže rozvodné skříně je nutné provést volbu místa a druhu montáže - na stěně nebo pod omítkou. Tělo rozvodné skříně dle její velikosti a typu připevnit ke stěně pomocí hmoždinek s příslušnou délkou a v příslušném množství (typy nástěnných skříní) anebo zasádrovat do stěny přímo pod omítku (typy výklenkových skříní). Do rozvodné skříně pomocí lišty DIN namontovat vhodnou modulovou aparaturu v souladu s elektrotechnickou dokumentací a elektro-schématem pro rozvodnou skříň. Zvláštní pozornost je nutné věnovat připojení kabelů s modrou a žlutě zelenou izolací, aby byly připojeny ke správným můstkům svorkové lišty (označených modrou barvou/N nebo žlutě zelenou/PE). K usnadnění identifikace pečlivě popsat dle elektro-dokumentace a pravdivého provedení jednotlivé koncovky (moduly) nacházející se v rozvodné skříni na tabulkách nalepených uvnitř montážní skříně. Před zapojením napájejícího napětí je nutné ještě jednou ověřit zda vše souhlasí se schématem elektrického připojení a zda závitové spoje jsou provedeny kvalitně. Před prvním použitím se ujistit, zda mechanické připevnění a elektrické připojení jsou správně provedené. Výrobek může být připojen k takové napájecí síti, která splňuje standardní jakostní normy podle předpisů. Oprávnění k bezpečnému provozování zařízení v bytě rozvodné skříně k zajištění elektrické instalace spolu s jejím vybavením, musí být písemně potvrzeno osobou mající příslušná oprávnění ke kontrole elektrických zařízení v "Závěrečné zprávě z ověření elektrického zařízení".
FUNKČNÍ VLASTNOSTI
Výrobek používat uvnitř místností.
POKYNY K PROVOZU / ÚDRŽBA
Údržbu provádět při vypnutém napájení. Čistit výhradně jemnými a suchými tkaninami. Nepoužívat chemické čistící prostředky. Výrobek nepoužívat na místě, kde vládnou nepříznivé podmínky jako např. prach, voda, vlhkost, vibrace, explodující atmosféra, páry nebo chemické výpary atp. Výrobek napájet pouze nominálním napětím anebo rozsahy uvedených napětí. Pokud si všimnete jakéhokoliv poškození, deformace nebo toho, že libovolná součástka chybí, zařízení se nesmí instalovat, leč je nutné ho reklamovat u prodejce.
VYSVĚTLENÍ POUŽITÝCH ZNAKŮ A SYMBOLŮ
P1: Nominální napětí, frekvence.
P2: Nominální proud.
P3: Ochrana před stálými částicemi většími nežli 1,0mm.
P4: Ochrana před stálými částicemi většími nežli 2,5mm.
P5: Bez ochrany.
P6: Ochrana před mechanickými údery s energií 1J.
P7: Používat pouze uvnitř místností.
P8: Rozsah teploty prostředí, v němž se výrobek může nacházet.
P9: Třída II. Výrobek, v němž ochranu před úrazem elektrickým proudem, vedle základní izolace, zajišťuje použitá dvojí izolace anebo posílená izolace.
P10: Počet polí / modulů.
P11: Výrobek splňuje požadavky nařízení Evropské unie (EU).
OCHRANA ŽIVOTNÍHO PROSTŘEDÍ
Doporučujeme třídění poobalových odpadků. Dbej o čistotu a životní prostředí.
POZNÁMKY / DOPORUČENÍ
Nedodržování pokynů tohoto návodu může zapříčinit požár, opaření, zranění elektrickým proudem, fyzická zranění a jiné hmotné i nehmotné škody. Další informace o výrobcích značky Kanlux jsou dostupné na: www.kanlux.com
Kanlux S.A. neodpovídá za škody vzniklé následkem nedodržování pokynů tohoto návodu.

SK

URČENIE / POUŽITIE
Výrobok určený na použitie v domácnosti a na všeobecné použitie. Skrinky pre rozdeľovače sú určené na zabezpečenie rozdelenia elektrickej siete s napätím a intenzitou elektrického prúdu uvedenými v návode, na ochranu štandardných elektrických bezpečnostných zariadení s certifikátmi podľa noriem EN.
MONTÁŽ
Pred pristúpením k montáži sa oboznámte s návodom. Technické zmeny sú vyhradené. Schéma montáže: pozri obrázky. Montáž by mala vykonávať patričné oprávnená osoba. Počas montáže skrinky pre rozdeľovače je bezpodmienečne potrebné vypnúť elektrický prúd vo všetkých obvodoch pomocou hlavného vypínača a dodržiavať bezpečnostné pokyny. V žiadnom prípade sa skrinku pre rozdeľovače nemôže prekryť izolačnou rohožou ani iným materiálom podobného charakteru. Rozdeľovače sa nesmie montovať na „štrbinových" stenách alebo múroch, čiže takých, na ktorých môže medzi skrinkou pre rozdeľovače a montážnou plochou (alebo montážným výklenkom) vzniknúť ťah vzduchu (tzv. efekt „vzdušného komína"). Pre montáž skrinky pre rozdeľovače vyberte miesto a druh montáže – na stenu alebo pod omietku. Korpus skrinky pre rozdeľovač závisle od veľkosti a druhu namontujte na stenu pomocou hmoždiniek s vhodnou veľkosťou a vhodným množstvom (druhy nástenných skriniek) alebo v stene pomocou sadra priamo pod omietku (druhy podomietkových skriniek). V skrinke pre rozdeľovače namontuje pomocou DIN lišty vhodné modulové zariadenie v súlade s dokumentáciou elektrickej inštalácie schémou pre skrinku pre rozdeľovače. Zvláštnu pozornosť obráťte na pripojenie káblov s modrou a žlto-zelenou izoláciou k vhodným miestam na svorkovej lište (označených modrou farbou/N alebo žlto-zelenou farbou/PE). Pre vhodnú identifikáciu riadne označte,v súlade s projektovou dokumentáciou a faktickým stavom) jednotlivé koncovky (moduly), ktoré sa nachádzajú v skrinke pre rozdeľovače na tabuľkách nalepených vo vnútri montážnej skrinky. Pred zapnutím prúdu ešte raz skontrolujte v súlade so schémou správnosť elektrických spojení a kvalitu závitových spojení. Pred prvým použitím sa ubezpečte ohľadne správnosti mechanického upevnenia a elektrického prepojenia. Výrobok sa môže zapojiť do elektrickej siete, ktorá spĺňa právne určené kvalitatívne energetické štandardy. Bezpečnostný certifikát potvrdzujúci bezpečné používanie v byte skrinky pre rozdeľovače na zabezpečenie rozdelenia elektrickej siete s jej vybavením, by mal byť písomne potvrdený osobou, ktorá má vhodné oprávnenia na kontrolu elektrických zariadení a inštalácií v "Konečnej správe s kontroly elektrického zariadenia".
FUNKČNÉ VLASTNOSTI
Výrobok na použitie vnútri miestností.
POKYNY K PREVÁDZKE / ÚDRŽBA
Konzerváciu vykonávajte pri vypnutom napájaní. Čistite len jemnou a suchou tkaninou. Nepoužívajte chemické čistiace prostriedky. Výrobok nepoužívajte v mieste, kde sú nevhodné nevhodné podmienky prostredia napr. prach, peľ, voda, vlkosť, vibrácie, orozenie výbuchom, chemické výpary alebo emisie apod. Výrobok napájajte výlučne menovitým prúdom resp. napätím v uvedenom rozmedzí. V prípade zistenia akéhokoľvek poškodenia, deformácie alebo nedostatku ľubovoľnej súčiastky, neinštalujte zariadenie a podajte reklamáciu u predajcu.
VYSVETLIVKY POUŽITÝCH OZNAČENÍ A SYMBOLOV
P1: Menovité napätie, frekvencia.
P2: Menoviý prúd.
P3: Ochrana proti pevným telesám s veľkosťou nad 1,0mm.
P4: Ochrana proti pevným telesám s veľkosťou nad 2,5mm.
P5: Ochrana nie je.
P6: Ochrana proti mechanickým úderom s energiou 1J.
P7: Používať iba v interieroch.
P8: Rozmedzie teploty okolia, ktorému môže byť výrobok vystevený.
P9: Trieda II. Výrobok, v ktorom ochrana proti úrazu elektrickým prúdom je dosianutá, okrem základnej izolácie, použitím dvojitej alebo spevnenej izolácie.
P10: Počet polí/ modulov.
P11: Výrobok spĺňa požiadavky Smerníc Európskej únie (EU).
OCHRANA ŽIVOTNÉHO PROSTREDIA
Odporúčame triedenie obalového odpadu. Dbajte na čistotu a životné prostredie.
POZNÁMKY / POKYNY
Nedodržiavanie pokynov tohto návodu môže viesť napr. k vzniku požiaru, opareniu, úrazu elektrickým prúdom, telesným úrazom a dalším hmotným a nehmotným škodám. Dodatočné informácie o výrobkoch značky Kanlux sú dostupné na: www.kanlux.com
Kanlux S.A. Nenesie zodpovednoť za následky vyplývajúce z nepodriadenia sa pokynom tohto návodu.

HU

RENDELTETÉS / ALKALMAZÁS
A termék felhasználható háztartásban és az általános rendeltetésű megvilágításhoz. Az elosztó szekrények célja, hogy megvédje benne lévő alkatrészeket, amelyek a használati útmutatóban megadott értékű feszültség és áramerősség alatt vannak, valamimt az EN szabványnak megfelelő tanúsítvánnyal rendelkező elektromos védelmi készülékeket is.
SZERELÉS
A szerelés előtt olvassa el a szerelési útmutatót. Műszaki változás fenntartva. Telepítési leírás: lásd: ábrák. A szerelést csak az erre jogosult személy végezheti. Az összeszerelés során feltétlenül feszültségmentesíteni kell az összes tápáramkört, amely az elosztó szekrényhez csatlakozik a főkapcsoló segítségével, valamint óvatosnak kell lenni. Semmilyen esetben nem szabad letakarni az elosztó szekrényt szigetelő szönyeggel, vagy hasonló jellegű anyaggal. Az elosztó szekrényt nem szabad olyan falra felrögzíteni, ahol az elosztó szekrény és a rögzítési felület (vagy a rögzítési hely) között huzat (ún. "légrés") keletkezhet, beleértve az üreges falat is. Az elosztó szekrény rögzítése előtt válassza ki a helyet és a rögzítés módját – falra rögzítés vagy vakolat alá (süllyesztett rögzítés). Az elosztó szekrény vázát a nagyságától és a típusától függően rögzítse a falhoz megfelelő méretű és mennyiségű tiplivel (falra rögzíthető elosztó szekrény esetén), vagy gipszelje be a falba közvetlenül a vakolat alá (süllyeszthető elosztó szekrény esetén). Rögzítse az elosztó szekrényhez a DIN sín segítségével a villámossági dokumentációnak, valamint az elosztó szekrény kapcsolási rajzának megfelelő modul készülékeket. Különös figyelmet fordítson arra, hogy a kék és a zöld-sárga szigeteléssel ellátott vezetékek a megfelelő sorkapocs-hídhoz legyenek felrögzítve (N/kék színnel vagy PE/ zöld-sárga színnel jelölve). A megfelelő azonosítás céljából gondosan és a villámossági dokumentációnak, valamint a valóságnak megfelelően jelölje meg az egyes csatlakozási végeket (modulokat), amelyek az elosztó szekrényben találhatók, a doboz belsejébe beragasztott matricán vagy jelölő táblán. A tápfeszültség csatlakoztatása előtt még egyszer ellenőrizze a villamos kapcsolásokat, hogy megfelelnek-e a kapcsolási rajzban rögzítettekkel, valamint ellenőrizze a mechanikus csatlakozások szilárdságát. Az első használat előtt ellenőrizze a mechanikus rögzítés és az elektromos összekötés megfelelősségét. A termék kapcsolható a jogszabályban meghatározott minőségi követelményeknek megfelelő áramhálózathoz. A lakásban elhelyezett elosztó szekrény és a benne található védelmi és funkcionális berendezések biztonságos használatához csak az a személy lehet, aki a villámossági berendezések ellenőrzésére érvényes engredéllyel rendelkező személytől (villanyszerelőtől) írásbeli meghatalmazást kap a „Villamossági készülék ellenőrzési jegyzőkönyben".
FUNKCIONÁLIS JELLEMVONÁSOK
A termék csak beltérben használható.

HASZNÁLATI JAVASLATOK / KARBANTARTÁS
Karbantartás csak a kikapcsolt áramellátással végezhető. Tisztítás kizárólag finom és száraz textilruhákkal végezhető. Tilos a vegyi tisztítószerek használata. A termék kedvezőtlen környezeti körülményekben - por, víz, rezgések, robbanásveszély, vegyi eredetű gőz vagy füst, stb. - nem használható. A termék kizárólag névleges feszültséggel vagy a megadott feszültségek körével táplálható. Bármilyen meghibásodás, deformálódás vagy alkatrész hiányának észrevétele esetén nem szabad a berendezést beszerelni, hanem reklamációt bejelenteni az eladónál.
AZ ALKALMAZOTT JELEK ÉS SZIMBÓLUMOK MAGYARÁZATA
P1: Névleges feszültség, frekvencia.
P2: Névleges áram.
P3: Védelem az 1,0 mm-nél nagyobb szilárd testek ellen.
P4: Védelem a 2,5 mm-nél nagyobb szilárd testek ellen.
P5: Nincs védelem.
P6: 1J energiájú mechanikus ütés elleni védelem.
P7: Csak beltéri használatra.
P8: A termék környezetének hőmérsékleti köre.
P9: II osztály. Olyan termék, amelyben az alapvető szigetelésen kívül áramütés elleni védő elemként található még a dupla vagy erősített szigetelés.
P10: Mezők/ modulok száma.
P11: A termék megfelel az Európai Uniós irányelvek követelményeinek.
KÖRNYEZETVÉDELEM
Javasolt a csomagolási hulladék szegregációja. Ügyeljen a tisztaságra és a környezetre.
TANÁCSOK / JAVASLATOK
A jelen útmutató figyelmen kívül hagyása a tűz, áramütés, égés, testi sérülés és egyéb anyagi és nem anyagi kár veszélyével járhat. További információ a Kanlux termékeiről a www.kanlux.com weboldalon kapható.
Kanlux S.A. nem vállal felelősséget a jelen útmutató figyelmen kívül hagyásának az eredményeiért.

RO/MD

SCOPUL / FOLOSIREA
Produsul destinat utilizării în gospodării şi de uz general. Tablourile de distribuţie sunt concepute pentru protejarea segmentelor de instalaţie electrică cu valoarea tensiunii şi a intensităţii curentului indicate în instrucţiuni, pentru protejarea aparatelor electrice standard care posedă certificate conforme cu standardele EN.
MONTAJUL
Înainte de a trece pentru instalarea citeşte instrucţiună. Modificări tehnice rezervate. Schematică montajului: a se vedea ilustratii. Persoană de instalare ar trebui să fie cu autoritatea competentă. În timp ce montaţi tabloul de distribuţie trebuie să opriţi obligatoriu tensiunea care alimentează toate circuitele cu comutatorul principal şi să fiţi foarte precauţi. Tabloul de distribuţie nu poate fi acoperit în niciun caz cu izolaţie sau cu orice material similar. Tabloul de distribuţie nu poate fi instalat pe pereţi sau în ziduri cu "orificii" adică acelea în care între carcasa tabloului de distribuţie şi suprafaţa de montare (sau nişa de montare) poate apărea curent de aer (efectul "coşului de aer") Pentru a monta tabloul de distribuţie trebuie să selectaţi locul şi tipul de montaj - pe perete sau sub tencuială. Carcasa tabloului de distribuţie în funcţie de mărime şi de tip trebuie fixată pe perete cu dibluri de distanţare cu dimensiune corespunzătoareşi în număr suficient (tipuri de tablouri murale) sau trebuie acoperite cu ipsos în perete direct sub tencuială (tipurile de dulapuri cu nişă). Pe tabloul de distribuţie trebuie să montaţi folosind plăci DIN aparatura modulară corespunzătoare în conformitate cu documentaţia electrică de execuţie şi cu schema electrică pentru tabloul de distribuţie. Trebuie să acordaţi atenţie deosebită la conexiunea conductorilor cu izolaţia albastră şi cea galben-verde la punţile corespunzătoare de pe placa cu cleme (marcate cu albastru/N sau galben-verde/PE). Pentru a identifica în mod corespunzător trebuie să descrieţi cu atenţie cf. documentaţiei electrice şi a execuţiei adevărate fiecare dintre capete (module) situate în tabloul de distribuţie pe plăcile lipite în interiorul cutiei de montaj. Înainte de a cupla tensiunea de alimentare trebuie să controlaţi încă o dată cf schemei dacă au fost executate corect conexiunile electrice şi calitatea de executare a conexiunilor cu filet. Înainte de prima utilizare, asiguraţi-vă că o conexiune buna de montare mecanice si electrice. Produsul poate fi conectat la reţea, care să corespundă standardelor de calitate definite de legislaţia de energie. Autorizaţia pentru utilizarea în condiţii de siguranţă a tabloului funcţional de distribuţie într-o locuinţă pentur a proteja instalaţia electrică şi accesoriile acesteia trebuie să fie confirmată în scris de către o persoană care posedă autorizările corespunzătoare de control a aparatelor electrice în "Raportul final de verificare a aparatului electric".
CARACTERSTICE FUNCTIONALE
Utilizaţi numai în interiorul.
RECOMANDARILE DE OPERARE / INTRETINERE
Întreţinerea se face cu alimentarea oprita. Curată numai cu ţesături delicate şi uscate. Nu folosiţi detergenţi chimice. Nu se utilizează produsul într-un loc în cazul în care predomină condiţiile de mediu negative, cum ar fi de exemplu :dirt, praf, apa, umiditate, vibraţii, atmosferă explozivă, vapori sau fumurile chimice, etc. Produsul sa alimenteaza exclusiv cu tensiunea nominală sau de tensiune din intervalul specificat. În caz de orice deteriorare, deformare sau lipsă de o piesă, nu instalaţi dispozitivul, dar ar trebui să fie reclamat la vânzător.
EXPLICAREA DE MARCII SI SIMBOLURILE UTILIZATE
P1: Tensiunea nominală, frecvenţă.
P2: Curent electric nominal.
P3: Protecţia împotriva corpurile solide mai mari de 1,0mm.
P4: Protecţia împotriva corpurile solide mai mari de 2,5mm.
P5: Lipsa de protecţie.
P6: Protecţii la supratensiuni a energiei mecanice 1J.
P7: Utilizaţi numai în interiorul.
P8: Domeniul temperaturii mediului ambiant, la care poate fi expus produsul.
P9: Clasa II. Produsul, în care protecţia împotriva şocurilor electrice îndeplineşte, în afară de izolaţia de bază, aplică izolatie duble sau întărită.
P10: Număr câmpuri / module.
P11: Produs este conform cu directivele Uniunii Europene (UE).
PROTECŢIE MEDIULUI
Vă recomandăm segregarea de deşeuri după ambalajele. Ai grijă de curăţenia şi a mediului.
COMENTARII / SUGESTII
Ne folosirea recomandărilor din acest ghidul poate duce la crearea unui astfel de incendiu, arsuri, un şoc electric, leziuni fizice şi alte daune materiale şi nemateriale. Informaţii suplimentare despre produse de marcă Kanlux sunt disponibile la: www.kanlux.com
Kanlux S.A. nu este responsabil pentru orice consecinţele care rezultă din nepăstrarea recomandărilor din acest manual.

GR

ΠΡΟΟΡΙΣΜΟΣ / ΧΡΗΣΗ
Προϊόν για οικειακή, σπιτική και γενική χρήση. Τα ηλεκτρικά κουτιά διανομής προορίζονται για ασφάλιση διανομής της ηλεκτρικής εγκατάστασης που έχουν την τιμή ηκλεκτρικής τάσης και του ρεύματος που παρουσιάζονται μέσα στις οδηγίες χρήσης καθώς και για ασφάλιση των στάνταρ ηλεκτρικών συσκευών που έχουν τα πιστοποιητικά σύμβατα με τα πρότυπα EN.
ΣΥΝΑΡΜΟΛΟΓΗΣΗ
Πριν από τη συναρμολόγηση διαβάστε τις οδηγίες χρήσης. Διατηρείται δικαίωμα τεχνικών τροποποιήσεων. Διάγραμμα συναρμολόγησης: δες τις εικόνες. Τη συναρμολόγηση πρέπει να πραγματοποιήσει ένα εξουσιοδοτημένο και εξειδικευμένο πρόσωπο. Όταν συναρμολογείτε το ηλεκτρικό κουτί διανομής απολύτως πρέπει να απενεργοποιήσετε τάση ηλεκτρικής τροφοδοσίας όλων των κυκλωμάτων με χρήση του κεντρικού διακόπτη και να είστε πολύ προσεκτικοί. Ποτέ το ηλεκτρικό κουτί διανομής δεν επιτρέπεται να επικαλυφθεί με κανένα μονωτικό κάλυμμα ή άλλο παρόμοιο υλικό. Δεν επιτρέπεται να συναρμολογείτε τουςδηλαδή όπου πίνακες διανομής πάνω σε ή μέσα σε τοίχους λάσπης δηλαδή όπου μεταξύ του περιβλήματος του κουτιού διανομής και της επιφάνειας συναρμολόγησης μπορεί να δημιουργηθεί ένα ρεύμα αέρα (ή εσοχή συναρμολόγησης) που δημιουργεί ένια φαινόμενοαλεγόμενο "καμινάδα αέρα". Για να συναρμολογήσετε το ηλεκτρικό κουτί διανομής πρέπει να επιλέξετε την τοποθεσία και τον τύπο εγκατάστασης - πάνω σε τοάιχο ή σε εσοχή. Συναρμολογήστε το σώμα του ηλεκτρικού κουτιού διανομής, στην εξάρτηση από το μέγεθος και τον τύπο του, χρησιμοποιώντας βύσματα που έχουν κατάλληλο μέγεθος και ποσότητα (τύποι κουτιών επί τοίχου) ή να σοβατίσετε το κουτί μέσα σε τοίχο άμεσα κάτω από το κονίαμα (τύπος κουτιών σε εσοχή). Παρακολουθώντας τον κατάλογο DIN συναρμολογήστε προς το ηλεκτρικό κουτί διανομής ένα κατάλληλο εξοπλισμό μονάδων σύμφωνα με την τεκμηρίωση και τα σχεδιογράμματα του ηλεκτρικού κουτιού διανομής. Πρέπει να προσέχετε πολύ τη σύνδεση καλβδιών με μπλε και κίτρινο μονωτικό υλικό για να τα συνδέσετε σε κατάλληλες γέφυρες των ράβδων σφιχτήρων (που έχουν επισήμανση μπλε /N ή κιτρινή-πράσινη /PE). Για κατάλληλη αναγνώριση εξαρτημάτων πρέπει να περιγράψετε προσεκτικά, σύμφωνα με την τεκμηρίωση και πραγματική εκτέλεση, την κάθε άκρη (μονάδες) που βρίσκονται μέσα στο κουτί διανομής πάνω στους πίνακες που είναι κολλημένους μέσα στο κουτί. Πριν να συνδέσετε την ηλεκτρική τάση τροφοδοσίας πρέπει να ελέγξετε την εγκατάσταση ξανά από την άποψη συμβατότητας με το σχεδιόγραμμα ηλεκτρικών συνδέσεων και ποιότητας των συνδέσεων με σπείρωμα. Πριν από την πρώτη χρήση πρέπει να επιβεβαιωθείτε εάν η μηχανική συναρμολόγηση και η ηλεκτρική σύνδεση είναι εντάξει. Το προϊόν μπορεί να συνδεθεί στην τροφοδοσία που εκπληρώνει τις ποιοτικές απαιτήσεις ενέργειας σύμφωνα με την ισχυούσα νομοθεσία. Το δικαίωμα ασφαλούς χρήσης του ηλεκτρικού κουτιού διανομής για ασφάλιση της ηλεκτρικής εγκατάστασης μαζί με τον εξοπλισμό του μέσα σε διαμερίσματα και σπίτια πρέπει να το επιβεβαιωθεί γραπτώς από το πρόσωπο που έχει κατάλληλα προσόντα για έλεγχο ηλεκτρικών συσκευών σε ομορφή της "Τελικής έκθεσης ελέγχου της ηλεκτρικής συσκευής".
ΛΕΙΤΟΥΡΓΙΚΑ ΧΑΡΑΚΤΗΡΙΣΤΙΚΑ
Προϊόν για εσωτερική χρήση.
ΣΥΣΤΑΣΕΙΣ ΧΡΗΣΗΣ / ΣΥΝΤΗΡΗΣΗ
Πραγματοποιείτε τις ενέργειες συτήρησης χωρίς τροφοδοσία. Καθαρίζετε το προϊκόν μόνπο με χρήση μαλακών και καθαρών υφασμάτων. Μην χργσιμοποιείτε χημικά καθαριστικά μέσα. Μην χρησιμοποιείτε το προϊόν στους χώρους που κυριαρχούν ακατάλληλες συνθήκες λειτουργάις πχ. σκόνη, νερό, υγρασία, δινήσεις, χημικός καπνός ή αέριο. Τροφοδοσία του προϊόντος αποκλειστικά σύμφωνη με την ονομαστική τάση ή με τάση δεδομένη στο φάσμα τάσεως. Σε περίπτωση που παρατηρήσετε οποιαδήποτε βλάβη, παραμόρφοση ή έλλειψη οποιουδήποτε εξαρτήματος, μην εγκαταστήσετε τη συσκευή, αλλά πρέπει να υποβάλετε το παραπονο στον ακτασκευαστή του προϊόντος.
ΕΞΗΓΗΣΕΙΣ ΣΗΜΑΣΙΑΣ ΤΩΝ ΧΡΗΣΙΜΟΠΟΙΗΜΕΝΩΝ ΣΥΜΒΟΛΩΒΝ
P1: Ονομαστική τάση, συχνότητα.
P2: Ονομαστικό ρεύμα.
P3: Προστασία από στερεά σώματα μεγαλύτερα από 1,0mm.
P4: Προστασία από στερεά σώματα μεγαλύτερα από 2,5mm.
P5: Έλλειψη προστασίας.
P6: Προστασία έναντι μηχανική κρούσης της ενέργειας 1J.
P7: Μόνο για εσωτερική χρήση.
P8: Φάσμα θερμοκρασίας του περιβάλλοντος στην οποία το προϊόν μπορεί να εκτεθεί.
P9: Κατηγορία II. Το προϊόν στο οποίο η προστασία από ηλεκτροπληξία παρέχεται βασική μόνωση και χρησιμοποιημένη διπλή μόνωση ή ενισχυμένη μόνωση.
P10: Αριθμός πεδίων / μονάδων.
P11: Το προϊόν πληρώνει τις απαιτήσεις των Οδηγιών της Ευρωπαϊκής Ένωσης (UE).
ΠΡΟΣΤΑΣΙΑ ΠΕΡΙΒΑΛΛΟΝΤΟΣ
Προτείνουμε να διαχωρίζετε απόβλητα αποσυσκευασίας. Προστατεύετε το φυσικό περιβάλλον.
ΠΑΡΑΤΗΡΗΣΕΙΣ / ΟΔΗΓΙΕΣ
Αμέλεια των κανονισμών της παρούσας οδηγίας μπορεί να προκαλέσει πχ. πυρκαγιά, έγκαυμα, ηλεκτροπληξία, τραυματισμό, υλικές και αϋλες ζημιές. Πρόσθετες πληροφορίες για τα άλλα προϊόντα της μάρκας Kanlux είναι διαθέσιμα σε: www.kanlux.com
Η Kanlux S.A. Δε φέρει καμία ευθύνη γιαι αποτελέσματα πού προκύπτουν από αμέλεια των κανονισμών της παρούσας οδηγίας.

MK

НАМЕНА / УПОТРЕБА
Производ наменет за употреба во домаќинствата и општа намена. Разводни табли за заштита од напон и струја на разводници на електрична инсталација дадени во упатството, за заштита на стандардни електрични уреди за безбедност, коишто поседуваат сертификати во согласност со нормите EN
МОНТАЖА
Пред да пристапите кон монтирањето запознајте се со инструкцијата за инсталација. Заштитено право за технични промени. Цртеж за монтирање: погледни ги илустрациите. Монтирањето треба да се изврши од страна на лице, кое што поседува соодветни овластувања. За време на инсталацијата на разводната табла треба безусловно да се исклучи напојувањето кое што ги напојува сите електрични кола со помош на главниот прекинувач и треба да се биде многу внимателен при извршувањето на ова дејствие. Во никаков случај разводната табла не треба да се покрива со изолациски материјал или со материјал од слична природа. Разводниците не може да бидат монтирани на ѕидови или на ѕидови со "отвор", тоа значи такви каде што може да настане провев (тоа значи настанување на таканаречен ефект на "провев на оџак") помеѓу кутијата на разводната табла и површината на монтирањето (или вдлабнатина). Во случај на инсталирање на разводна табла треба да се избере место и тип на инсталација - на ѕид или под цементниот малтер. Телото на разводната табла во зависност од големината и видот да се зацврсти на ѕидот со помош на спојници со соодветна големина и количина (ова се однесува за ѕидни табла) или да се гипсираат на ѕидот директно под цементниот малтер (се однесува на табла за вдлабнатини). На разводната табла треба да се инсталира со помош на опрема DIN соодветна модуларна апаратура во согласност со електричната документацијата за изработка и електричниот дијаграм за разводна табла. Посебно внимание треба да се посвети на приклучувањето на жиците со сина и жолто-зелена изолација до соодветните приклучоци на летвата за притискање (означени со сина боја/N или жолто-зелена/PE). За исправна идентификација треба внимателно да се опишат во согласност со електричната документација и реалната изработка поединечните краеви (модули) коишто се наоѓаат разводната табла на етикетите залепени внатре во разводната табла. Пред да се приклучи електричното напојување треба уште еднаш да се провери според дијаграмот правилноста на електричните приклучоци и квалитетот на изработка на навојните приклучоци. Пред првата употреба треба да бидеме сигурни во правилното механично зацврстување и во правилното електрично поврзување. Производот може да се приклучи до напојувачка мрежа, која што ги исполнува стандардите за квалитет на енергијата, коишто се правно одредени. Дозволата за безбедно користење во живеалиште на разводната табла за осигурување на електричната инсталација заедно со нејзината опрема, треба да биде потврдено писмено од страна на лице кое што поседува соодветно овластување за контрола на електрични уреди во "Крајниот извештај за проверка на електричниот уред".
ФУНКЦИОНАЛНОСТ
Производот да се употребува во затворен простор.
ОПЕРАТИВНИ ПРЕПОРАКИ / КОНЗЕРВАЦИЈА
За време на конзервацијата да се исклучи од струја. Да се чисти исклучиво со деликатни и суви ткаенини. Да не се употребуваат хемиски материи за време на чистењето на производот. Производот да не се користи во место каде што преовладуваат неповолни услови во околината на пример..прашина, прав, вода, влага, вибрации, експлозивна атмосфера, пара и хемиски испарувања и слично. Производот да се напојува исклучиво со номинален напон или во опсег на дадените напони. Во случај на откривање на било каква штета, деформација или немање на каков и да е дел од уредот, уредот не треба да се инсталира туку треба да се рекламира кај продавачот.
ОБЈАСНУВАЊА ЗА УПОТРЕБЕНИТЕ ОЗНАЧУВАЊА И СИМБОЛИ
P1: Номинален напор, фреквенција.
P2: Номинална струја.
P3: Заштита од постојани тела поголеми од 1,0мм.
P4: Заштита од постојани тела поголеми од 2,5мм.
P5: Без заштита.
P6: Заштита од маханички удари со енергија 1J.
P7: Да се употребува само во затворен простор.
P8: Опсег на температурата на околината, на која што може да биде изложен производот.
P9: Класа II, Производ, при кој што, освен основната изолација заштита пред електричен удар исполнува и применета на двојна и засилена изолација.
P10: Број на приклучоци/модули.
P11: Производот ги исполнува барањата на Директивите на Европската Унија (ЕУ).
ЗАШТИТА НА ЖИВОТНАТА СРЕДИНА
Се препорачува сегрегација на отпадот од амбалажата. Грижи се за чистотата и животната средина.
КОМЕНТАРИ / ПРЕДЛОЗИ
Непочитување на препораките на дадената инструкција може да доведе до на пример. настанување на пожар, изгореници, изгореници од електрична струја, физички повреди и други материјални и нематеријални штети. Дополнителни информации за продуктите на марката Kanlux се достапни на: www.kanlux.com
Kanlux S.A. не сноси одговорност за последиците, коишто произлегуваат од непочитувањето на препораките на дадената инструкција.

SI

NAMEN / UPORABA
Proizvod namenjen hišni in splošni uporabi. Razdelilne omarice so namenjene za zaščito razvodišč električne napeljave z napetostjo in tokom, navedenima v navodilih, za zaščito standardnih zaščitnih električnih naprav, ki imajo certifikate v skladu z normami EN.
MONTAŽA
Pred montažo preberite navodila za uporabo. Tehnične spremembe pridržane. Shema montaže: glejte ilustracije. Montirati sme samo oseba, ki ima primerne kvalifikacije. Med nameščanjem razdelilne omarice brezpogojno izključite napajalno napetost vseh tokokrogov s pomočjo glavnega stikala in bodite posebej previdni. V nobenem primeru ne more biti razdelilna omarica prekrita z izolacijsko oblogo ali drugim podobnim materialom. Razdelilnih naprav ne nameščajte na "votlih" stenah in znotraj "votlih" zidov tj. tistih, kjer bi lahko med ohišjem razdelilne omarice in montažno površino (oziroma prostorom za vgradnjo) nastal zračni tok (t.i. pojav "zračnega kamina"). Za namestitev razdelilne omarice izberite primerno mesto in način namestitve - namestitev na steno ali podometno vgradnjo. Razdelilno omarico pritrdite na steno z zatiči v ustrezni količini in ustrezne velikosti glede na velikost in vrsto omarice (nastenske omarice) ali zamavčite v steni neposredno pod ometom (omarice za podometno vgradnjo). Na razdelilno omarico s pomočjo DIN letve namestite ustrezne modularne naprave v skladu z dokumentacijo za izvedbo električne napeljave in vezalnim načrtom razdelilne omarice. Posebno pozornost namenite priključitvi vodov z modro in rumeno-zeleno izolacijo na ustrezne sponke spončne letve (označene modro/N ali rumeno-zeleno/PE). Za pravilno identifikacijo natančno opišite v skladu z dokumentacijo električne napeljave in resnično izvedbo posamezne priključke (module) v razdelilni omarici na ploščicah, nalepljenih znotraj razdelilne omarice. Pred priključitvijo napajalne napetosti še enkrat preverite v skladu z vezalnim načrtom pravilnost električnih povezav in kakovost izvedbe vijačnih povezav. Pred prvo uporabo, se morate prepričati, da je montaža narejena pravilno in je pravilno vključena v električno instalacijo. Proizvod vključite samo v pravilno električno instalacijo, ki ustreza kakovostnim standardom, ki so v skladu z zakonom. Pravico do uporabe v stanovanju funkcijske razdelilne omarice za zaščito električne napeljave vključno z opremo omarice mora v "Zaključnem poročilu o pregledu električne naprave" pisno potrditi oseba, ki ima ustrezna pooblastila za kontrolo električnih naprav.
FUNKCIONALNI ZNAČAJI
Proizvod namenjen notranji uporabi.
NAVODILA ZA RAVNANJE / VZDRŽEVANJE
Vzdrževati samo pri izključenju iz elektronske mreže. Za čiščenje uporabljajte samo suhe in mehke tkanine. Ne smete uporabljati nobenih detergentov (zlasti kemičnih). Proizvod ni namenjen za uporabo na prostoru, kjer so nekoristni pogoji, npr. prah, voda, vlaga, vibracije, eksplozivno vzdušje, kemični dimi itd. Proizvod napajati samo z imenskim tokom ali z tokom z obsegu danih napetosti. V primeru ugotovitve kakršnekoli poškodbe, deformacije ali odsotnosti kakšnega dela, se naprave ne sme nameščati, ampak jo je treba reklamirati pri prodajalcu.
OBJASNITEV UPORABLJENIH OZNAČITEV IN SIMBOLOV
P1: Nazivna napetost, frekvenca.
P2: Nazivni tok.
P3: Zaščita pred trdimi telesi o velikosti večji kot 1 mm.
P4: Zaščita pred trdimi telesi o velikosti večji kot 2,5 mm.
P5: Ni zaščite.
P6: Zaščita pred mehaničnimi udarci o moči 1J.
P7: Proizvod namenjen samo notranji uporabi.
P8: Razpon temperature okolja, na katero je lahko izpostavljen produkt.
P9: 2. razred. Pomeni, da zaščito pred električnim šokom, razen osnovne izolacije, izpolnjuje tudi uporabljena dvojna ali utrjena izolacija.
P10: Število polj / modulov.
P11: Proizvod je v skladu s pogoji direktive Evropske Unije (EU).
VARSTVO OKOLJA
Priporočamo segregacijo embalažnh odpadkov. Skrbite za naravno okolje in čistočo.
OPOMBE / POMOČ
Neupoštevanje teh navodilih za uprabo, lahko povzroči ogroženje s požarom, elektrošokom, telesno poškodbo ter drugimi materialnimi in nematerialnimi poškodbami. Dodatne informacije o proizvodih podjetja Kanlux, najdete na www.kanlux.com
Kanlux S.A. ni odgovoren za poškodbe, ki so povzročene zaradi neupoštevanja navodil za uporabo.

RS/HR

NAMENA / UPOTREBA
Proizvod namenjen korišćenju u domaćinstvu i za opštu primenu. Razvodni ormani su namenjeni za zaštitu razvođenja električnog sistema čiji su vrednosti napona i struje dati u uputstvu, za zaštitu standardnih električnih uređaja koji imaju serfifikate prema EN standardima.
MONTAŽA
Pre početka montaže pročitajte uputstvo. Zadržano pravo na tehničke izmene. Šema montaže: gledajte slike. Montažu po mogućnosti mora da vrši stručno lice. Za vreme montaže razvodnog ormana obavezno isključite napajanje svih krugova pomoću glavnog prekidača i sačuvajte posebnu pažnju. Ni u kom slučaju razvodni orman ne može biti sakriven izolacionom prostirkom ili drugim materijalom sličnog karaktera. Razvodna postrojenja ne mogu se postavljati na unutrašnim ili fasadnim zidovima na kojim su "pukotine" tj. na zdovima na kojim između kućišta ormana i montažne površine (ili udubljenja za montažu) može nastati vazdušna struja (tzv. „efekat dimnjaka"). Za montažu razvodnog ormana izaberite mesto i vrstu montaže - na zid ili u zid ispod maltera. Kućište razvodnog ormana, zavisno od veličine i tipa, pričvrstite na zid pomoću tiplova sa nabijajućim vijcima odgovarajuće veličine (razvodni ormani za montažu na zid) ili gipsirajte u zidu odmah ispod maltera (tipovi ormana za montiranje u udubljenje u zidu). Pomoću DIN letve montirajte u orman odgovarajuću modulsku opremu u skladu sa izvršnom električnom dokumentacijom i električnom šemom za razvodni orman. Obratite posebnu pažnju na spajanje provodnika sa plavom i žuto-zelenom izolacijom na odgovarajuća mesta na zateznoj letvi (označena plavom bojom/N ili žuto-zelenom /PE). Za pravilnu identifikaciju, pojedini krajnji delovi (moduli) koji se nalaze u razvodnom ormanu moraju biti pažljivo opisani na pločicama smeštenim unutra montažne kutije, sve u skladu sa električnom dokumentacijom i stvarnom izradom. Pre nego što priključite napajanje proverite još jednom ispravnost električnih veza i kvalitet spojeva na zavrtanj i da li je sve urađeno u skladu sa šemom. Pre prvog puštanja u rad proverite je li proizvod montiran i priključen na struju na pravilan način. Proizvod može biti priključen na napojnu mrežu koja zadovoljava zakonski određene standarde za kvalitet električne energije. Dozvola za bezbedno korišćenje razvodnog ormana koji mora da zaštiti električni sistem i njegovu opremu u stanu mora biti izdana od strane lica ovlašćenog za kontrolu električnih uređaja i potvrđena u pisanom obliku u „Konačnom izveštaju o proveri električne opreme".
FUNKCIONALNE OSOBINE
Proizvod koristi se unutra.
PREPORUKE U VEZI EKSPLOATACIJE / KONZERVACIJA
Konzervaciju obavljajte nakon isključenja napona. Za čišćenje koristite isključivo suve, meke tkanine. Ne koristite hemijska sredstva za čišćenje. Ne koristite proizvod u mestu sa nekorisnim uslovima okoline npr. prljavština, prašina, voda, vlaga, vibracije, eksplozivna atmosfera, magle ili hemijska isparenja i sl. Proizvod može se napajati isključivo nominalnim naponom ili naponom u datom opsegu napona. Nemojte da instalirate uređaj u slučaju bilo kojeg oštećenja, deformacije ili nedostatka nekog dela, obratite se prodavcu radi reklamacije.
OBJAŠNJENJA ZNAČENJA ISKORIŠĆENIH OZNAKA I SIMBOLA
P1: Nazivni napon struje, frekvencija.
P2: Nazivna struja.
P3: Zaštita od ulaska čvrstih tela većih od 1,0 mm.
P4: Zaštita od ulaska čvrstih tela većih od 2,5 mm.
P5: Bez zaštite.
P6: Zaštita od mehaničkih udara čija energija iznosi 1J.
P7: Za korišćenje samo unutra prostorije.
P8: Opseg temperature sredine kojoj može biti izložen proizvod.
P9: Klasa II. Proizvod zaštićen od udara električne struje, osim osnovne izolacije, duplom ili ojačanom izolacijom.
P10: Broj polja / modula.
P11: Proizvod u skladu sa zahtevima Direktiva Evropske unije (EU).
ZAŠTITA ŽIVOTNE SREDINE
Preporučujemo segregaciju otpada od ambalaže. Održavajte čistoću i brinite o životnoj sredini.
PRIMEDBE / UPUTSTVA
Nepridržavanje toga uputstva može dovesti do požara, opekotine, udara struje, telesne povrede, te druge materijalne i nematerijalne štete. Dodatne informacije o proizvodima Kanlux potražite na: www.kanlux.com
Kanlux S.A. ne snosi odgovornost za bilo kakvu štetu koja nastane zbog nepridržavanja ovog uputstva.

BG

ПРЕДНАЗНАЧЕНИЕ / ИЗПОЛЗВАНЕ
Продукт предназначен за използване в домашни стопанства и общо предназначение. Разпределителни шкафове са предназначени за защита на раздели на електрическата инсталация със стойността на напрежение и ток посочена в инструкцията, за защита на стандартни електрически устройства за безопасност, сертифицирани в съответствие със стандарти EN.
МОНТАЖ
Преди монтаж да се прочетете инструкцията. Технически промени запазени. Схема на монтаж: виж илустрации. Монтаж следва да е извършен от лице притежаващо съответни разрешения. По време на монтаж на разпределителен шкаф непременно да се изключи захранващо всичките вериги с помощта на главния прекъсвач и да се пази повишено внимание. В никакъв случай разпределителния шкаф не може да бъде покрит с изолационна подложка или материал от подобно естество. Разпределителите не могат да бъдат инсталирани върху стени или "пролучни" стени, т.е. тези, в които между корпуса на разпределителния шкаф и монтажната повърхност (или монтажна ниша) може да възникне въздушно течение (т. нар. ефект на "въздушен комин"). За да монтирате разпределителния шкаф трябва да изберете мястото и вида на монтаж - на стената или под мазилката. Корпуса на разпределителен шкаф в зависимост от размера и вида закрепете с помощта на дюбели с подходящ размер и брой (видове на шкафове за стена) или гипсирайте в стената директно под мазилката (видове вградени шкафове). Към разпределителен шкаф монтирайте с помощта на летва DIN подходяща модулна апаратура, в съответствие с изпълнителната електрическа документация, и електрическата схема за разпределителен шкаф. Особено внимание трябва да се обърне към свързване на кабелите със синя и жълто-зелена изолация на съответните мостове за закрепваща летва (маркирани със синьо/N или жълто-зелено/PE). За правилното идентифициране трябва внимателно да се опише в съответствие с електрическата документация и действителната изработка на различни краища (модули), които се намират в разпределителния шкаф на таблата залепени вътре в монтажната кутия. Преди включване на електрозахранването трябва отново да се провери правилността на електрическите връзки и качеството на резбовите връзки. Преди първа употреба уверете се, че механичното монтиране и електрическата връзка са правилни. Продуктът може да бъде включен към електрическата мрежа, която отговаря на стандарти за качество на енергията определени от законодателството. Разрешение за безопасно ползване в жилище на функционен разпределителен шкаф за защита на електрическата инсталация и нейното оборудване трябва да бъде потвърдено писмено от лице с подходящи права за контрол на електрически устройсъва в "окончателен рапорт от проверка на електрическото устрийство".
ФУНКЦИОНАЛНИ ХАРАКТЕРИСТИКИ
Да се използва продукта вътре в помещенията.
ПРЕПОРЪКИ ЗА ЕКСПЛОАТАЦИЯ / КОНСЕРВАЦИЯ
Консервация да се извършва при изключено захранване. Да се почиства само с деликатни и сухи тъкани. Да не се използват химически почистващи препарати. Да не се използва продукта на място, където има неблагоприятни условия на околната среда, напр. прах, вода, влага, вибрации, експлозивна атмосфера, изпарения или химически дим и др. Да се захранва продукта само с номинално напрежение или определен диапазон на дадени напрежения. В случай на всякакви повреди, деформации или липса на части, не инсталирайте сами устройството, но го рекламирайте при продавача.
ОБЯСНЕНИЕ НА ИЗПОЛЗВАНИТЕ ЗНАЦИ И СИМВОЛИ
P1: Номинално напрежение, честота.
P2: Номинален ток.
P3: Защита срещу твърди тела големи над 1,0 мм.
P4: Защита срещу твърди тела големи над 2,5 мм.
P5: Липса на защита.
P6: Защита срещу механични удари с енергия 1J.
P7: Използвайте само вътре в помещенията.
P8: Температури на околната среда, на която може да бъде изложен продукта.
P9: Класа II. Продукт, в който за защита срещу токов удар отговаря, освен основната изолация, приложена двойна или подсилена изолация.
P10: Брой на полета / модули.
P11: Продуктът е в съответствие с Директивите на Европейският Съюз (ЕС).
ОПАЗВАНЕ НА ОКОЛНАТА СРЕДА
Препоръчваме разделяне на отпадъците от опаковките. Пази чистотата и околната среда.
КОМЕНТАРИ / ПРЕДЛОЖЕНИЯ
Неспазване на препоръките на тази инструкция може да доведе напр. до пожар, попарене, електрически шок, физически травми и други материални и нематериални щети. Допълнителна информация за продукти на марката Kanlux са на разположение на: www.kanlux.com
Kanlux S.A. не носи отговорност за последствията произтичащи от неспазване на препоръките на тази инструкция.

RU/BY

ПРЕДНАЗНАЧЕНИЕ / ПРИМЕНЕНИЕ
Изделие предназначено для примения в домашнем хозяйстве и для общего употребления. Распределительные шкафы предназначены для обеспечения распределения электрической энергии в сетях с напряжением и током, указанным в инструкции, для защиты стандартного защитного электрооборудования с сертификатами согласно стандартам EN.
УСТАНОВКА
Прежде, чем приступить к установке, следует познакомиться с инструкцией. Технические изменения засекречены. Схема монтажа: смотреть иллюстрацию. Изделие должно замонтировать лицо с соответствующими правами. Во время установки распределительного шкафа необходимо отключить питающее напряжение от всех цепей с помощью главного выключателя, соблюдая при этом особую осторожность. Распределительный шкаф ни в коем случае не может быть прикрыт изоляционным матом или материалом с аналогичными характеристиками. Распределительные устройства нельзя устанавливать на облегченных стенах или кладках, т.е. таких, в которых между корпусом распределительного шкафа и монтажной поверхностью (или монтажной нишей) может образоваться воздушная тяга (так называемый эффект «восходящего потока»). Чтобы установить распределительный шкаф, необходимо выбрать место и тип установки – наружной или внутренней. Корпус распределительного шкафа, в зависимости от размера и типа, прикрепить к стене с помощью соответствующего размера и нужного количества распорных дюбелей (типы настенных шкафов) или загипсовать в стене непосредственно под штукатуркой (типы встраиваемых шкафов). К распределительному шкафу прикрепить с помощью DIN-рейки соответствующую модульную аппаратуру в соответствии с исполнительной документацией и электрической схемой для распределительного шкафа. Особое внимание необходимо обратить на подключение проводов с синей и желто-зеленой изоляцией к соответствующим мостикам клеммной рейки (обозначенным синим/N или желто-зеленым/PE цветом). Для правильной идентификации необходимо тщательно описать, в соответствии с электрической документацией и действительным исполнением, отдельные наконечники (модули), находящиеся в распределительном шкафу на щитках внутри монтажной коробки. Перед подключением питающего напряжения необходимо еще раз проверить согласно схеме правильность электрических соединений и качество выполнения резьбовых соединений.
Перед первым употреблением изделия следует проверить механическое крепление и электрическое соединение. Изделие может быть присоединено к питающей сети, которая исполняет качественные стандарты энергии, утвержденные правом. Право на безопасное использование в квартире функционального распределительного шкафа для защиты электрической сети вместе с оборудованием должно быть письменно подтверждено специалистом с соответствующими полномочиями в области контроля электрического оборудования в «Заключительном рапорте о проверке электрического оборудования».
ФУНКЦИОНАЛЬНАЯ ХАРАКТЕРИСТИКА
Изделие применяется внутри помещений.
СОВЕТЫ ПО ЭКСПЛУАТАЦИИ / КОНСЕРВАЦИЯ
Консервацию проводить при выключенном питании. Чистить исключительно деликатными и сухими тканями. Не применять химических чистящих средств. Не применять изделие в местах с невыгодными условиями окружения, напр. пыль, вода, влажность, вибрации, напряженная атмосфера, химические испарения или газы и т.д. Изделие питается исключительно знаменательным напряжением или указанным напряжением. В случае возникновения какого-либо повреждения, деформации или отсутствия какой-либо части, нельзя устанавливать оборудование, следует подать рекламацию у продавца.
ОБЪЯСНЕНИЯ ПРИМЕНЯЕМЫХ ОБОЗНАЧЕНИЙ И СИМВОЛОВ
P1: Напряжение номинальное, частота.
P2: Номинальный ток.
P3: Защита от проникновения предметов величиной более 1,0 мм.
P4: Защита от проникновения предметов величиной более 2,5 мм.
P5: Защита отсутствует.
P6: Защита от механических ударов с энергией 1 Дж.
P7: Применять только внутри помещений.
P8: Диапазон температуры окружающей среды, в которой может работать изделие.
P9: II Класс. В данном изделии защитную функцию от поражения электрическим током, кроме основной изоляции, исполняет также примененная двойная или усиленная изоляция.
P10: Количество полей / модулей.
P11: Изделие выполняет требования Директива Европейского Союза (ЕС).
ЗАЩИТА ОКРУЖАЮЩЕЙ СРЕДЫ
Рекомендуем сортировку отбросов. Заботьесь о чистоте и окружающей среде.
ПРИМЕЧАНИЯ / УКАЗАНИЯ
Несоблюдение данной инструкции может привести, например, к пожарам, ожогам, поражением электрическим током, а также к другим материальным и нематериальным убыткам. Дополнительная информация на тему товаров марки Kanlux доступна на сайте: www.kanlux.com
Kanlux S.A. не несет ответственности за последствия, вызванные в связи с несоблюдением предписаний данной инструкции.

UA

ПРИЗНАЧЕННЯ / ЗАСТОСУВАННЯ
Виріб призначений для застосування у домашньому господарстві і загального призначення. Розподільні шафи призначені для забезпечення розподілів електричної інсталяції вартістю напруги та струму, що подані в інструкції, для охорони стандартних захисних електричних пристроїв, які відзначаються згідністю з нормами EN.
МОНТАЖ
Перед початком монтажу необхідно ознайомитися з інструкцією. Технічні зміни вимагають згоди виробника. Схема монтажу: див. ілюстрацію. Монтаж повинен виконуватися особою з відповідними компетенціями. Під час монтування розподільної шафи слід безумовно вимкнути за допомогою головного вимикача напругу живлення усіх електричних кіл та дотримуватися особливої обережності. У жодному випадку розподільну шафу не прикривати ізоляційною матою або матеріалом подібного призначення. Розподільні щитки не встановлювати на стінах або в мурах «щілинних», тобто у таких, де між корпусом розподільної шафи та монтажною поверхнею (або монтажною нішею) може утворюватися повітряний струмінь (т.зв. ефект «повітряного корку»). З метою встановлення розподільної шафи слід вибрати місце та спосіб монтажу – настінний або під штукатуркою. Корпус розподільної шафи, в залежності від її величини і типу, прикріпити до стіни за допомогою відповідних за величиною та відповідною кількістю дюбелів (типи настінних щитків) або загипсувати у стіні безпосередньо під штукатуркою (типи шаф для монтування у нішах). До розподільної шафи прикріпити за допомогою DIN-рейки відповідну модульну апаратуру згідно з виконавчою електричною документацією та електричною схемою розподільної шафи. Особливу увагу слід звертати на правильне підключення проводів з синьою та жовто-зеленою ізоляцією до відповідних затисків рейки (позначених синім кольором/N або жовто-зеленим/PE). Для правильної ідентифікації слід старанно описати, за електричною та виконавчою документацією, поодинокі кінцівки (модулі), що знаходяться у розподільній шафі. на табличках наклеєних у внутрішній частині монтажної скриньки. Перед підключенням напруги живлення слід ще раз проконтролювати за схемою правильність виконання електричних підключень та якість виконання гвинтових з'єднань. Перед першим використанням необхідно переконатися, що механічний монтаж і електричне підключення здійснені правильно. Виріб можна включати у мережу живлення, що відповідає стандартам щодо енергії, визначеним відповідним законодавством. Повноваження до безпечного користування функціональною розподільною шафою у помешканні, до забезпечення електричної інсталяції разом з її оснащенням, вимагається письмово підтвердити у «Кінцевому протоколі з проведення контролю електричного обладнання» особою, що може пред'явити відповідні документи про повноваження до контролювання електричного устаткування.
ФУНКЦІОНАЛЬНІ ХАРАКТЕРИСТИКИ
Виріб використовується всередині приміщень.
РЕКОМЕНДАЦІЇ ЩОДО ЕКСПЛУАТАЦІЇ / ОБСЛУГОВУВАННЯ
Обслуговування проводити лише при вимкненому живленні. Чистити лише м'якою та сухою тканиною. Не використовувати хімічних засобів чищення. Виріб заборонено використовувати у місцях із шкідливими умовами, напр., пил, бруд, вода, волога, вібрацих, вибухонебезпечна атмосфера, хімічні випари тощо. Виріб живиться виключно номінальною напругою, або у напругою з вказаного діапазону. У разі якого-небудь пошкодження, деформації або відсутності якоїсь частини заборонено встановлювати пристрій, слід заявити рекламацію на товар.
ПОЯСНЕННЯ ВИКОРИСТАНИХ ПОЗНАЧЕНЬ І СИМВОЛІВ
P1: Номінальна напруга, частота.
P2: Номінальний струм.
P3: Захист від проникнення твердих предметів розміром більшим, ніж 1,0 мм.
P4: Захист від проникнення твердих предметів розміром більшим, ніж 2,5 мм.
P5: Захист відсутній.
P6: Захист від механічних ударів силою 1 Дж.
P7: Використовується лише всередині приміщень.
P8: Діапазон температури навколишнього середовища допустимий для виробу.
P9: Клас II. Виріб, у якому для захисту від ураження електричним струмом, окрім основної ізоляції, використовується подвійна або посилена ізоляція.
P10: Кількість полів/ модулів.
P11: Виріб відповідає вимогам Директив Євросоюзу (ЄС).
ЗАХИСТ НАВКОЛИШНЬОГО СЕРЕДОВИЩА
Рекомендується розділяти відходи. Піклуйтеся про чистоту і зовнішнє середовище.
ЗАУВАЖЕННЯ / ВКАЗІВКИ
Недотримання рекомендацій даної інструкції може спричинити, напр., пожежу, опіки, ураження електричним струмом, тілесні травми та завдати іншої матеріальної і нематеріальної шкоди. Додаткову інформацію щодо продуктів торгової марки Kanlux можна отримати на веб-сторінці: www.kanlux.com
Kanlux S.A. не несе відповідальності за наслідки недотримання даної інструкції.

LT

PASKIRTIS / TAIKYMAS
Gaminys skirtas vartoti namų ūkiuose ir bendriems vartotojų tikslams. Valdymo spintos skirtos apsaugoti instrukcijoje nurodytos įtampos ir srovės elektros įrangą, apsaugoti standartinius elektrinius apsauginius įtaisus su EN standartus atitinkančiais sertifikatais.
MONTAVIMAS
Prieš pradedant montuoti susipažink su instrukcija. Draudžiama daryti techninius pakeitimus. Montavimo schema: žiūrėk iliustracijas. Montavimą turi atlikti asmuo turintis atitinkamus įgalinimus. Valdymo spintos montavimo metu reikia besąlygiškai išjungti visas elektros energijos tiekimo grandines pagrindiniu išjungikliu ir elgtis atsargiai. Jokiu atveju valdymo spinta negali būti padengta izoliaciniu dumbliu arba panašia medžiaga. Skirstiklių negalima montuoti ant sienų arba dvigubų sienų, t.y. kur tarp valdymo spintos korpuso ir montavimo paviršiaus (arba montavimo nišos) gali atsirasti oro trauka (taip vadinamas "oro kamino" reiškinys). Siekiant sumontuoti valdymo spintą pasirinkite montavimo vietą ir būdą - ant sienos arba po tinku. Valdymo spintos korpusą, priklausomai nuo dydžio ir tipo, pritvirtinti prie sienos atitinkamo dydžio nailoniniais kaiščiais (sieninių spintų tipai) arba užglaistyti sienoje tiesiogiai po tinku (nišinių spintų tipai). Prie valdymo spintos pritvirtinti, naudojant DIN juostą, atitinkamą modulinę įrangą pagal valdymo spintos vykdomąją elektros dokumentaciją ir elektros schemą. Atkreipkite ypatingą dėmesį į laidų su mėlyna ir geltonai-žalia izoliacija tvirtinimą prie atitinkamų gnybtų dėžės tiltelių (pažymėtus mėlyna/N arba geltonai-žalia spalva/PE). Siekiant užtikrinti lengvą identifikavimą pažymėkite atskirus valdymo spintoje esančius antgalius (modulius) montažinėje dėžėje esančiose lentelėse, pagal elektros dokumentaciją ir konstrukcinius reikalavimus. Prieš prijungdami elektros energijos tiekimą dar kartą patikrinkite, pagal schemą, ar elektros laidai tinkamai prijungti, ar srieginiai sujungimai yra tinkamos kokybės. Prieš pirmą panaudojimą reikia įsitikinti, kad gaminys yra taisyklingai mechaniškai sumontuotas ir tinkamu būdu elektriškai sujungtas. Gaminys gali būti prijungtas prie maitinimo tinklo, kuris atitinka teisės aktais patvirtintus energetinius kokybės standartus. Įgaliojimą saugiai naudotis namuose funkcine valdymo spinta elektros sistemai apsaugoti kartu su elektros įranga turi patvirtinti raštu atitinkamą kvalifikaciją turintis elektros įrenginių specialistas "Elektros įrangos bandymo galutinėje ataskaitoje".
FUNKCIONALUMO BRUOŽAI
Gaminį skirtas vartoti patalpų viduje.
EKSPLOATAVIMO REKOMENDACIJOS / KONSERVAVIMAS
Konservavimas turi būti atliekamas atjungus maitinimą. Valyti tik švelniais ir sausais audiniais. Nevartoti cheminių valymo priemonių. Gaminio nevartoti vietoje kur yra nepalankios aplinkos sąlygos pvz. dulkės, vanduo, drėgmė, vibracijos, sprogstamoji atmosfera, cheminiai garai arba dujos ir pan. Gaminį reikia maitinti tik nominalia įtampa arba įtampomis nurodytame diapazone. Pastebėjus kokius nors gedimus, deformacijas arba dalies trūkumą draudžiama montuoti įrenginį ir reikia pateikti skundą pardavėjui.
VARTOJAMŲ ŽENKLINIMŲ IR SIMBOLIŲ AIŠKINIMAS
P1: Nominali įtampa, dažnis.
P2: Nominali srovė.
P3: Apsauga nuo kietų kūnų didesnių negu 1,0mm.
P4: Apsauga nuo kietų kūnų didesnių negu 2,5mm.
P5: Nėra apsaugos.
P6: Apsauga nuo mechaninių smūgių, kurių energija 1J.
P7: Vartoti tik patalpų viduje.
P8: Aplinkos temperatūros diapazonas, kuriame gaminio atžvilgiu nėra sukeliamas pavojus.
P9: II klasė - Gaminys, kuriame apsaugos nuo elektros smūgio priemonės apima be pagrindinės izoliacijos, dvigubą arba sustiprintą izoliaciją.
P10: Laukų / modulių kiekis.
P11: Gaminys atitinka Europos Sąjungos (ES) direktyvų reikalavimus.
APLINKOSAUGA
Rekomenduojame sunaudotų pakuočių atliekų segregavimą. Rūpinkitės švarumu ir aplinka.
PASTABOS / NURODYMAI
Nesilaikymas šios instrukcijos nurodymų gali sukelti pvz. gaisrą, nuplykimus, elektros smūgį, fizinius pažeidimus bei kitokias materialias ir nematerialias žalas. Papildomų informacijų Kanlux markės gaminių tema rasite svetainėje: www.kanlux.com
Kanlux S.A. neneša atsakomybės už pasekmes kilusias dėl šios instrukcijos reikalavimų nesilaikymo.

LV

IZMANTOJUMS / LIETOŠANA
Izstrādājums ir paredzēts lietošanai mājsaimniecībās un vispārējam izmantojumam. Sadales skapji ir paredzēti elektriskās iekārtas, kuras spriegums un strāva atbilst instrukcijā norādīto, aizsardzībai, standarta elektrisko aizsargierīču ar EN atbilstošiem sertifikātiem aizsardzībai.
MONTĀŽA
Pirms montāžas iepazīstieties ar instrukciju. Aizliegts veikt tehniskas izmaiņas. Montāžas shēma: skaties ilustrācijas. Montāža jāveic personai kam ir piemērotas kvalifikācijas. Sadales skapja uzstādīšanas laikā ir obligāti jāizslēdz visas elektrības padeves ķēdes ar galveno slēdzi un jāierīkojas ar piesardzību. Nekādā gadījumā sadales skapi nedrīkst apklāt ar izolācijas apdari vai līdzīgu materiālu. Sadales ierīces nedrīkst uzstādīt pie sienām vai dubultām sienām, proti, kur starp sadales skapja korpusu un montāžas virsmu (vai montāžas nišu) var rasties gaisa vilkme (tā sauktais "gaisa skursteņa" efekts). Lai uzstādītu sadales skapi izvēlieties uzstādīšanas vietu un veidu - pie sienas vai zem apmetuma. Skapja korpusu, atkarīgi no lieluma un tipa, var piestiprināt pie sienas ar piemērota lieluma dībeļiem (sienas skapju tipi) vai aiztepēt sienā tieši zem apmetuma (iebūvējamo skapju tipi). Pie sadales skapja piestiprināt, ar DIN listi, atbilstošu modulāro iekārtu saskaņā ar sadales skapja elektrisko izpilddokumentāciju un elektroinstalācijas shēmu. Pievērsiet īpašu uzmanību, lai vadi ar zilu un dzelteni zaļu izolāciju būtu pieslēgti atbilstošiem spaiļu kārbas tiltiem (iezīmētiem ar zilu/N vai dzelteni zaļu/PE krāsu). Lai nodrošinātu pareizu identifikāciju, sadales skapī esošie uzgaļi (moduļi) ir rūpīgi jāatzīmē montāžas kārbas esošajās plāksnītēs saskaņā ar elektrisko dokumentāciju un konstrukcijās prasībām. Pirms barošanas padeves pieslēgšanas ir vienreiz jāpārbauda, saskaņā ar shēmu, elektrisko pieslēgumu pareizība un vītņu savienojumu kvalitāte. Pirms pirmās lietošanas jāpārliecinās, vai ir piemērots mehāniskais piestiprinājums un elektriskā pieslēgšana. Izstrādājumu var pieslēgt barošanas elektrotīklam, kas atbilst enerģijas kvalitātes standartiem pēc likuma. Atļauja droši izmantot dzīvoklī funkcionālo sadales skapi elektroinstalācijas un elektrības iekārtas aizsardzībai, ir rakstiski jāapstiprina attiecīgi kvalificētam elektrisko iekārtu speciālistam "Elektriskās iekārtas pārbaudes galīgajā ziņojumā".
FUNKCIONĀLĀS ĪPAŠĪBAS
Izstrādājums jālieto telpu iekšā.
EKSPLUATĀCIJAS NORĀDĪJUMI / KONSERVĀCIJA
Konservācija jāveic esot izslēgtam spriegumam. Tīrīt tikai ar delikātiem un sausiem audumiem. Nelietojiet ķīmiskus tīrīšanas līdzekļus. Nelietojiet izstrādājumu vietā kur ir nelabvēlīgi ārējās vides apstākļi piem. putekļi. ūdens. mitrums. vibrācijas. sprādzienbīstamas vides risks. ķīmiski dūmi vai emisijas un t.t. Izstrādājums jāapgādā ar nominālo spriegumu vai spriegumiem norādītā apjomā. Ja rodas kādi bojājumi, deformācijas vai daļu trūkums, nedrīkst uzstādīt ierīci un jāiesniedz sūdzība pārdevējam.
IZMANTOTU APZĪMĒJUMU UN SIMBOLU IZSKAIDROŠANA
P1: Nominālais spriegums, frekvence.
P2: Nominālā strāva.
P3: Aizsardzība no cietām vielām kas ir lielākas nekā 1,0mm.
P4: Aizsardzība no cietām vielām kas ir lielākas nekā 2,5mm.
P5: Nav aizsardzības.
P6: Aizsardzība no mehāniskajiem triecieniem kādu enerģija ir 1J.
P7: Lietot tikai telpu iekšā.
P8: Apkārtnes temperatūras diapazons, kādas iedarbībai var būt izstādīts izstrādājums.
P9: Klase II. Izstrādājums kādā aizsardzību no elektrošoka veido, izņemot pamata izolāciju, izmantota dubulta vai pastiprināta izolācija.
P10: Lauku / moduļu daudzums.
P11: Izstrādājums atbilst Eiropas Savienības direktīvu prasībām (ES).
VIDES AIZSARDZĪBA
Ieteicam šķirot iepakojumu atkritumus. Rūpējieties par tīrību un apkārtējo vidi.
PIEZĪMES / NORĀDĪJUMI
Šīs instrukcijas norādījumu neievērošana var novest līdz piem. ugunsgrēka radīšanai, apdegumiem, elektrošokam, fiziskiem ievainojumiem un citiem materiāliem vai nemateriāliem zaudējumiem. Papildu informācija par Kanlux markas produktus ir pieejama šeit: www.kanlux.com
Kanlux S.A. nenes atbildību par sekām kas radīsies šīs instrukcijas norādījumu neievērošanas dēļ.

EE

EESMÄRK / RAKENDUS
Seade mõeldud ärakasutamiseks elamumajanduses ja üldeesmärkideks. Jaotuskapid on ette nähtud kasutusjuhendis antud pinge- ja vooluväärtustega elektriinstallatsiooni üksuste kaitseks, EN normidega kooskõlas olevaid sertifikaate omavaid standardsete elektriseadmete kaitseks.
MONTEERIMINE
Enne kokkupanemise tööde asumist tutvu kasutamisejuhendiga. Tehnilised muudatused reserveeritud. Monteerimise skeem: vaata illustratsiooni. Monteerimistöösid peab sooritama vastavaid kvalifikatsioone omav isik. Jaotuskapi paigaldamise ajal tuleb kõikide vooluahelate toitepinge tingimusteta pealüliti abil välja lülitada ja olla eriti ettevaatlik. Jaotuskapp ei tohi mitte mingil juhul olla kaetud isoleeriva matiga või muu samalaadse materjaliga. Jaotuskappe ei tohi paigaldada "vahemikega" seintele või müüridele, so sellistele, kus kapi korpuse ja paigaldatava pinna (või montaažinišši) vahele võib tekkida tuuletõmme (nn "õhukorstna" efekt). Jaotuskapi paigaldamiseks tuleb teostada koha valik ja valida paigalduse liik - seinapealne või krohvialune. Jaotuskapi korpus tuleb, sõltuvalt suurusest ja tüübist, kinnitada seina külge sobiva suurusega tüüblite ja kruvidega (seinapealsete kappide tüüpi) või kipsida seina sisse vahetult krohvi alla (seinakapi tüüpi). Jaotuskapi külge monteerida DIN liistu abil, elektridokumentatsiooniga ja elektriskeemiga kooskõlas olev, sobiv moodulaparatuur. Erilist tähelepanu tuleb pöörata sinist ja kollane-rohelist värvi isolatsiooniga juhtmete ühendamisele surveliistu õigete sillakeste külge (mis on märgistatud sinise värviga/N või kollase-rohelisega/PE). Õigeks identifitseerimiseks tuleb vastavalt elektridokumentatsioonile hoolikalt kirjeldada ja tegelikult teostada erinevad, jaotuskapis paiknevad otsad (moodulid), mis asetsevad jaotuskapis, montaažikarbi siseküljele kleebitud tabelikestel. Enne toitepinge ühendamist tuleb vastavalt elektriskeemile veel kord kontrollida elektriühenduste õigsust ja kruviühenduste seisundit. Enne esimest kasutamist tuleb ülekontrollida seade õigepärast mehaanilist kinnitust ja elektrilist ühendust. Seade võib olla ühendatut toitlustus energiavõrguga, mis täidab seaduse poolt ettenähtud energia kvaliteedi normid. Õigus elamus ohutult kasutada, funktsionaalse, elektrilise installatsiooni ja selle varustuse kaitseks mõeldud jaotuskappi, peab olema kirjalikult kinnitatud elektriseadmete kontrollimise õigust omava isiku poolt "Elektriseadme kontrollimise lõppraportis".
OTSTARBEKOHASED OMADUSED
Seaded kasutada ruumide sees.
EKSPLUATATSIOONILISED / HOOLDUS SOOVITUSED
Hooldus töösid sooritada väljalülitatud toitevooluga. Puhastada ainult õrnadega ja kuiva lapiga. Ärge kasutage keemilisi puhastusvahendeid. Seadet ei tohi kasutada kohtades, kus valitsevad mitte soodsad ümbrsukonna töötingimused, näiteks mustus, tolm, vesi, niiskus, vibratsioon, plahvatusohtlik atmosfäär, keemilised aurud või puhangud jne. Seadet tuleb pingestada ainult nominaal väärtuse järgi või näidatud pinge vahemikus. Ükskõik milliste kahjustuste, deformatsioonide või mingite osade puudumise tuvastamise korral on seadme paigaldamine keelatud ja nendest tuleb teavitada müüjat.
KASUTATUD MÄRGISTUSTE JA SÜMBOLITE SELGITUSED
P1: Nominaal pinge, sagedus.
P2: Nominaal vool.
P3: Kaitse tahkete kehade eest, suuremad kui 1,0 mm.
P4: Kaitse tahkete kehade eest, suuremad kui 2,5 mm.
P5: Kaitse puudub.
P6: Kaitse mehaaniliste löökide eest energiajõuga võrdne 1J.
P7: Kasutamiseks ainult ruumi sees.
P8: Ümbruskonna temperatuuri vahemik, millega on lubatud mõjutada seadet.
P9: II Klass. Seade, kus kaitset elektrilöögi eest vastutab veel, peale põhiisolatsiooni, lisakaitsevahendid nagu kahekordne või tugevdatud isolatsioon.
P10: Väljade/ moodulite arv.
P11: Toode vastab Euroopa Liidu (EL) Direktiivide nõuetele.
KESKONNAKAITSE
Soovitame pakendijäätmete segregatsiooni. Hoolitse puhtuse ja keskkonna eest.
MÄRKUSED / NÄPUNÄITED
Käesoleva käsiraamatus toodud soovituste eiramine, võivad põhjustada näiteks tulekahju, põletushaavu, elektrilööki, füüsilisi vigastusi ja muid kahjustusi nii materiaalseid ja immateriaalseid. Kanlux margi all olevate toodete kohta lisainfot leiate veebil: www.kanlux.com
Kanlux S.A. ei kanna mingisugust vastutust juhtumite eest, mis tulenevad mitte kinnipidamisest siin toodud kasutusjuhendusest.

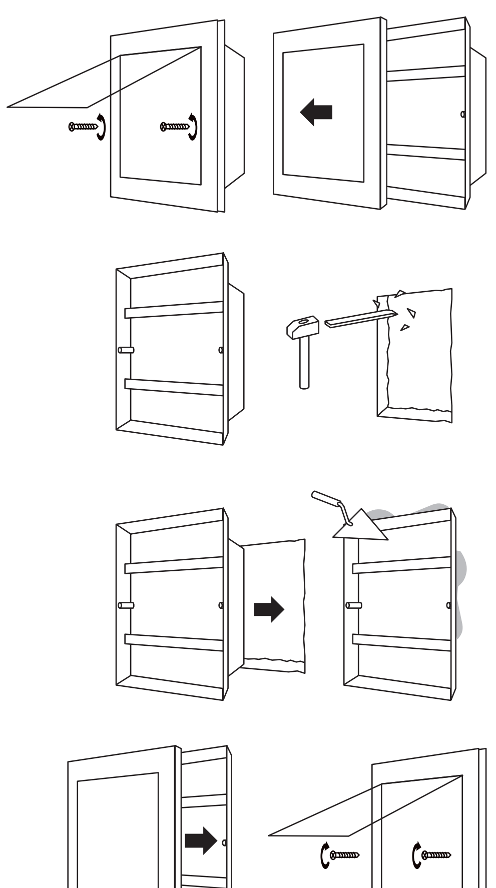

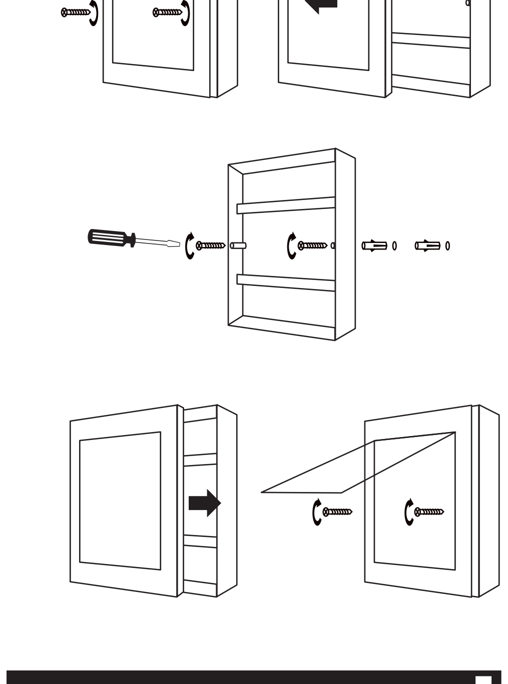

(PL) Kanlux S.A., ul. Objazdowa 1-3, 41-922 Radzionków
(CZ) Distributor: Kanlux s.r.o., Šadová 618, 738 01 Frýdek-Místek
(SK) Distributor: Kanlux s.r.o., Štefánika 379/19, 911 01 Trenčín
(H) Forgalmazza: Kanlux Kft., 9026 Győr, Bácsai út 153/b
(UA) ТОВ Kanlux, 08130, с. Петропавлівська Борщагівка вул. Леніна 1Б оф. 313 Київська обл.
(RO) Kanlux Lighting SRL, Intrarea Binelui 1A, Sector 4, 042159 Bucuresti
(RU) ООО Kanlux, Угрешская улица, д. 2 стр. 72, офис 205, 115088, г. Москва
(BG) Kanlux EOOD, Warehouse area Gopet Logistics, 1532 Kazichene, Sofia
(DE) Kanlux GmbH, Flugplatz 7-9, 44319 Dortmund
Származási hely: Kína Made in PRC 2013/01-1