2023/03-1

www.kanlux.com

AQILO

(PL) Kanlux SA, ul. Objazdowa 1-3, 41-922 Radzionków (CZ) Distributor: Kanlux s.r.o., Sadová 618, 738 01 Frýdek-Místek (SK) Distributor: Kanlux s.r.o., Zlatovská 2179/28, 911 05 Trencín (HU) Forgalmazza: Kanlux Kft., 9026 Győr, Bácsai út 153/b (UA) ТОВ «КАНЛЮКС», 08130, Київська область, Києво-Святошинський район, с.Петропавлівська Борщагівка, вул. Соборна, будинок 1-Б, офіс 617 (RO) Kanlux Lighting S.R.L. Oltenitei 249 Popesti Leordeni, 077160, Ilfov (RU) OOO Kanlux, ул. Комсомольская, д. 1, 142100, г. Подольск, Московская область, Российская Федерация; 000 Канлюкс-Электромонтаж, ул. Комсомольская, д. 1, 142100, г. Подольск, Московская область, Российская Федерация. (BG) Kanlux EOOD, Warehouse area Gopet Logistics, 1532 Kazichene, Sofia, ph.+359 2 42 19 623 (DE) Kanlux GmbH, Flugplatz 21, 44319 Dortmund (FR) Kanlux France SAS, 224B Rue Marcadet, 75 018 Paris

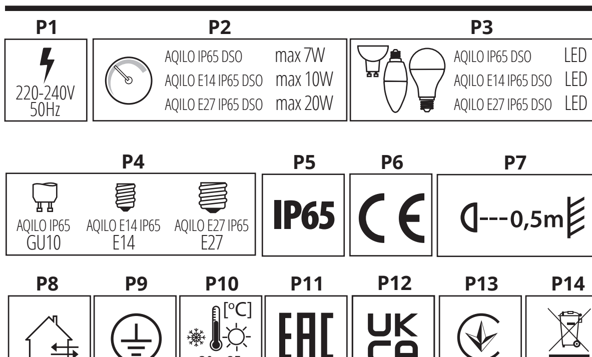

EN
INTENDED USE / APPLICATION
Product designed to be used in the home and for other similar general applications.
MOUNTING
Technical changes reserved. Read the manual before mounting. Mounting should be performed by an appropriately qualified person. Any activities to be done with disconnected power supply. Exercise particular caution. Mounting diagram: see pictures. Check for proper mechanical fastening and connection to electrical power prior to first use. Terminals need to be placed in a way that will disable their contact with the product parts that become heated. To maintain the proper IP protection level, the right diameter of the power cable should be selected for the cable gland used in the product. Product has a protective contact/terminal. Failure to connect the protective lead may lead to electric shock.
FUNCTIONAL CHARACTERISTICS
Product can be used either indoors or outdoors. Energy efficient light sources can be used in this product.
USAGE GUIDELINES / MAINTENANCE
Any maintenance work must be performed when the power supply is cut off and the product has cooled down. Clean only with soft and dry cloths. Do not use chemical detergents. Product can only be supplied by rated voltage or voltage within the range provided. Light sources with parameters provided in the manual must be used in the product. The light source becomes heated to a high temperature. Product may heat up to a higher temperature. Do not cover the product. Ensure free air access. Place all the leads and elements mating with the fixture ensuring no contact with the parts of the lighting system that become heated. Adjustment of lighting direction and/or replacement of the light source must be done when the product has cooled down. Replacement of light source to be performed after the product cools down: see pictures. Product must not be used in unfavourable environment, e.g. dust, moisture,water, vibrations, etc. The inspection of all connections and elements of the lighting system is recommended.
EXPLANATIONS OF SYMBOLS USED
P1: Rated voltage, frequency.
P2: Maximum power of the light source.
P3: LED lamp.
P4: Base/holder.
P5: Dust-proof product. Protection against water jets provided.
P6: Product meets the requirements of EU directives.
P7: The symbol describes the minimal distance of a light fixture (its light source) from the spots and objects that it's illuminating.
P8: Product can be used either indoors or outdoors.
P9: Class I A product in which protection against electric shock is provided not only by means of basic insulation but also through additional safety measures, i.e. extra protective circuit to which protective conductor of the fixed feeding installation needs to be connected.
P10: Environmental operating temperature range that the product can be exposed to.
P11: Certificate of Conformity confirming the quality of production in accordance with approved standards on the territory of the Customs Union.
P12: The product is compliant with all relevant United Kingdom regulations.
P13: The product meets the requirements of technical regulations applicable in Ukraine.
ENVIRONMENTAL PROTECTION
Keep your environment clean. Segregation of post-packaging waste is recommended.
P14:This labelling indicates the requirement to selectively collect waste electronic and electrical equipment. Products labelled in this way must not be disposed of in the same way as other waste under the threat of a fine. These products may be harmful to the natural environment and health, and require a special form of recycling/neutralising. Information on collection centres is provided by local authorities or sellers of such goods. Used items can also be returned to the seller when new product is purchased, in quantity no larger than the purchased item of the same type. The above rules regard the EU area. In the case of other countries, regulations in force in a given country must be applied. Contacting the distributor of our products in a given area is recommended.
COMMENTS / GUIDELINES
Failure to follow these instructions may result in e.g. fire, burns, electrical shock, physical injury and other material and non-material damage. For more information about Kanlux products visit www.kanlux.com
Kanlux SA shall not be responsible for any damage resulting from the failure to follow these instructions. Kanlux SA reserves the right to make changes in the manual - the current version can be downloaded at www.kanlux.com.

DE
VERWENDUNG / ANWENDUNG
Produkt für die Verwendung in Wohngebäuden und zur allgemeinen Verwendung.
MONTAGE
Technische Änderungen vorbehalten. Lesen Sie vor der Montage die Anleitung. Die Montage sollte von einer Person durchgeführt werden, welche die erforderliche Befugnis hat. Alle Tätigkeiten sind bei abgeschalteter Energieversorgung durchzuführen. Besondere Vorsicht ist zu wahren. Montageschema: s. Zeichnungen. Vor der Inbetriebnahme muss die ordnungsgemäße mechanische Befestigung und der elektrische Anschluss geprüft werden. Die Anschlussleitungen müssen so geführt werden, dass ein Kontakt mit den sich aufheizenden Teilen des Produktes verhindert wird. Für die Einhaltung der richtigen IP-Schutzart passen Sie den Durchmesser der Speiseleitung an den Durchmesser der im Produkt verwendeten Durchführungstülle an. Das Produkt besitzt einen Schutzstecker/eine Schutzklemme. Das Nichtanschließen der Schutzleitung kann zu elektrischem Schlag führen.
FUNKTIONELLE EIGENSCHAFTEN
Produkt zur Verwendung im Innen- und/oder Außenbereich. Im Produkt kann eine Energiesparlampe verwendet werden.
BETRIEBSHINWEISE / WARTUNG
Die Wartung bei ausgeschalteter Versorgung und nach Erkalten des Produkts durchführen. Nur mit weichen und trockenen Stoffen säubern. Keine chemischen Reinigungsmittel verwenden. Das Produkt ausschließlich mit der Nennspannung oder einem gegebenen Spannungsbereich versorgen. Im Produkt müssen Leuchtquellen verwendet werden, die den in der Anleitung gegebenen Parameters entsprechen. Die Leuchtquelle erwärmt sich stark. Das Produkt kann sich aufheizen. Das Produkt nicht bedecken. Für ungehinderte Luftzufuhr sorgen. Alle Leitungen und mit der Leuchte agierenden Teile müssen so befestigt werden, dass es zu keinem Kontakt mit sich erwärmenden Teilen des Leuchtsystems kommt. Die Regulierung der Leuchtrichtung und/oder der Austausch der Lichtquelle darf erst nach dem Abkühlen des Produkts erfolgen. Den Austausch der Leuchtquelle nach dem Erkalten des Produkts durchführen: s. Zeichnungen. Das Produkt darf an keinem Ort benutzt werden, an dem ungünstige Umgebungsbedingungen herrschen, z.B. Staub, Feinstaub, Wasser, Feuchtigkeit, Vibrationen u.ä. Eine Kontrolle aller Verbindungen und Elemente des Beleuchtungssystems wird empfohlen.
ERLÄUTERUNGEN ZU DEN VERWENDETEN MARKIERUNGEN UND SYMBOLEN
P1: Nennspannung, Frequenz.
P2: Maximale Leistung der Leuchtquelle.
P3: LED-Leuchte.
P4: Lampensockel / Leuchte.
P5: Staubdichtes Produkt. Geschützt gegen Strahlwasser.
P6: Das Produkt erfüllt die Anforderungen der EU-Richtlinien.
P7: Das Symbol bezeichnet den Mindestabstand, den die Leuchte (deren Lichtquelle) von den beleuchteten Orten und Objekten haben muss.
P8: Verwendung im Innen- und Außenbereich
P9: Klasse I Produkt, bei dem als Schutz vor elektrischem Schlag außer der Grundisolierung auch zusätzliche. Sicherheitsvorkehrungen in Form eines zusätzlichen Schutzkreises dienen, an den man die Schutzleitung der stationären Versorgungsanlage anschließt
P10: Umgebungstemperaturbereich, dem das Produkt ausgesetzt werden kann.
P11: Zertifikat über Konformität der Produktionsqualität mit den anerkannten Standards auf dem Gebiet der Zollunion.
P12: Das Produkt entspricht den im Großbritannien (UK) geltenden Vorschriften.
P13: Das Produkt erfüllt die Anforderungen der in der Ukraine geltenden technischen Vorschriften.
UMWELTSCHUTZ
Auf Sauberkeit und die Umwelt achten. Wir empfehlen die Trennung der Verpackungsabfälle.
P14: Diese Kennzeichnung weist auf die Notwendigkeit hin, gebrauchte elektrische und elektronische Geräte selektiv zu sammeln. Solche gekennzeichneten Produkte dürfen nicht zusammen mit normalem Müll entsorgt werden. Bei Zuwiederhandlung droht eine Geldstrafe. Diese Produkte können schädlich für die Umwelt und die menschliche Gesundheit sein und erfordern eine spezielle Form der Umwandlung / der Rückgewinnung / des Recyclings / der Unschädlichbarmachung Informationen zu Sammel-/Abholpunkten erteilen die lokalen Behörden oder die Verkäufer dieser Produkte Gebrauchte Produkte können auch an den Verkäufer zurückgegeben werden, wenn die Zahl der alten die der neu gekauften nicht übersteigt. Die o.g. Prinzipien betreffen das Gebiet der EU. Im Falle anderer Länder sind die rechtlichen Bestimmungen des jeweiligen Landes anzuwenden. Wir empfehlen, den Händler unseres Produkts im jeweiligen Gebiet zu kontaktieren.
ANMERKUNGEN / HINWEISE
Die Nichtbeachtung der Empfehlungen der vorliegenden Hinweise kann u.a. zu Bränden, Verbrennungen, Stromschlägen, physischen Verletzungen und anderen materiellen und immateriellen Schäden führen. Zusätzliche Informationen zu den Produkten der Marke Kanlux sind auf der Seite www.kanlux.com erhältlich. Kanlux SA haftet nicht für Schäden, die aus dem Nichtbeachten der Empfehlungen der vorliegenden Hinweise resultieren. Die Firma Kanlux SA behält sich das Recht vor, Änderungen an der Bedienungsanleitung einzuführen - die aktuelle Version zum Herunterladen auf www.kanlux.com.

FR
DESTINATION / APPLICATION
Produit destiné à l'utilisation d'habitation et aux destinations générales.
INSTALLATION
Modifications techniques réservées. Avant de commecner l'installation lisez le mode d'emploi. Installation doit être éffectuée par une personne possédant les certificats d'aptitude convenables. Toutes les opérations doivent être éffectuées avec la tension débranchée. Il faut rester très prudent. Schéma de l'installation: voir les images. Avant la première mise en marche il faut s'assurer si le fixage mecanique est correct aisni que la connection électrique. Cordons de connection doivent être conduits et disposés d'une manière à rendre impossible leur contact avec les parties du produit qui se réchauffent. Pour maintenir le niveau approprié IP, le diamètre du câble d'alimentation doit être adapté au diamètre de la bobine de réactance utilisée dans le produit. Produit possède contact /borne de protection. Manque de raccordement du câble de protection entraîne le risque de commotion électrique.
CARACTERISTIQUES FONCTIONELLES
Utiliser le produit à l'intérieur et/ou à l'extérieur des locaux. On peut utiliser en ce produit les sources de lumière à basse consommation.
RECOMMENDATIONS D'EXPLOITATION / MAINTENANCE
Faire l'entretien avec l'alimentation coupée une fois le produit refroidi. Nettoyer uniquement avec les tissus secs et delicats. On ne peut pas utiliser les produits nettoyants chimiques. Produit à alimenter à l'aide de la tension nominale ou dans les limites des tensions indiquées. Utiliser dans le produit les sources de lumière aux caractéristiques indiquées dans le mode d'emploi. Source de produit se chauffe jusqu'à la température élevée. Produit peut se réchauffer jusqu'à la temperature élevée. Ne pas couvrir le produit. Assurer l'accès libre de l'air. Tous les câbles et éléments fonctionnant avec le luminaire sont à mettre en place de façon à ne pas permettre qu'ils touchent les éléments du système d'éclairage se chauffant. Réglage de la direction d'éclairage et/ou l'échange de la source de lumièrepeut être éffectué après le refroidissement du produit. Faire changer la source de lumière après avoir éteint le produit : voir les images. Produit ne peut pas être utilisé dans l'endroit aux conditions défavorables par exemple : poussière, eau, humidité, vibrations etc. Il est recommandé de contrôler si tous les raccordements et les éléments du système d'éclairage sont corrects.
EXPLICATION DES MARQUAGES ET DES SYMBOLES UTILISES
P1: Tension nominale, fréquence.
P2: Puissance maximale de la source de lumière.
P3: Lampe LED.
P4: Coulot / douille.
P5: Produit étanche à la poussière. Protection contre les flots d'eau.
P6: Produit conforme aux Directives de lUnion Européenne (UE).
P7: Symbole signifie la distance minimale qui peut avoir lieu entre le luminaire (sa source de lumière) et les endroits et les objets qu'il éclaire.
P8: On peut utiliser à l'intérieur et à l'extérieur des locaux.
P9: 1ère classe Produit où la protection contre la commotion électrique est assurée, outre l'isolement de base, les moyens de sécurité suppléméntaires sous forme du circuit de protection suppléméntaire à lequel il faut brancher le câble de protection constante de l'installation d'alimentation.
P10: Etendue de la temperature de l'environnement à laquelle peut être exposé le produit.
P11: Certificat de conformité validant la qualité de la production avec les normes approuvées sur le territoire de l'Union douanière.
P12: Le produit est conforme à la réglementation applicable au Royaume-Uni (UK).
P13: Le produit est conforme aux exigences de la réglementation technique applicable en Ukraine.
PROTECTION DE L'ENVIRONNEMENT
Gardez la propreté et protégez l'environnement. La segrégation des déchets d'emballage est recommandée.
P14: Ce marquage indique la nécessité de la collecte sélective des appareils électriques et électroniques usés. Les produits marqués de cette façon ne peuvent pas, sous la peine d'amende, être jetés aux poubelles avec les déchets ordinaires. 1. Ces produits peuvent être nuisibles pour l'environnement et pour la santé des hommes, il exigent les formes spéciales de la transformation/de la récupération/du recyclage et de la neutralisation. Informations sur les points de ramassage/réception sont données par les autorités locales ou le vendeur de ce type de matériel. Matériel usé peut être aussi rendu au vendeur en cas de l'achat de nouveau matériel en quantité inférieur ou égal au nouveau matériel acheté du même type. Susdits principes concernent le territoire de l'Union Européenne. En cas d'autres pays appliquer les dispositions en vigueur dans un pays concerné. Nous recommandons de contacter le distributeur de notre produit dans le territoire concerné.
REMARQUES / INDICATIONS
La non observation des indications du présent ,ode d'emploi peut entraîner par exemple aux incendies, aux brûlures, à la commotion électrique, aux lésions physiques et aux autres dommages matériels et immateriels. Les informations supplémentaires concérnant les produits de la marque Kanlux sont accessibles sur le site: www.kanlux.com
Kanlux SA n'encourt pas de responsabilité pour les dommages résultant de la non observation du présent mode d'emploi. La société Kanlux SA se réserve le droit d'apporter des modifications à l'instruction - la version actuelle peut être téléchargée à partir du site www.kanlux.com.

NL
BESTEMMING / TOEPASSINGSGEBIED
Product bestemt voor gebruik in huishouding en ruimen van algemeen gebruik.
MONTAGE
Technische veranderingen gereserveerd. Voor montage lees instructie. Montage zou kwalificeerde persoon uitvoeren. Alle operaties doen bij losgekoppelde stroominstalatie. Men moet bijzondere vorzichtigheid houden. Voor eerste gebruik moet men mechanische montage en elektrische aansluiting controleren. Product goed voor ondersteuning van grawitatieve wentilatie. Aansluitingsleidingen moeten zo gelegd worden, dat ze niet in concaakt komen met warm wordenen delen van het product. Om de juiste graad van IP te behouden dient men de diameter van de voedingskabel aan de diameter van de, in het product gebruikte kabeldoorvoer, aan te passen. Product heeft beschermings raakpunt. Geen aansluiting van beschermingskabel dreigt met verlamming door de stroom.
FUNCTIONAAL EIGENSCHAPPEN
Product gebruiken in binnen en/of buiteruimen. In het product kan men energiezuinige lichtbronnen te gebruiken.
GEBRUIKSAANWIJZING / KONSERWATIE
Onderhoudswerken maken bij uitgedane stroom en afgekoelde elementen. Schoonmaken alleen met delicate en droge stoffen. Product nie verdecken. Zorgen voor vrije luchtcirculatie. Product kan zich verwarmen tot verhoogde temperatuur. Visseling van lichtbron maken na afkoelen van product: kijk beeld. In het product moeten lichtbronen gebruikt werden met opgegevene in bedlieningsboekje paramerten. Product versterken allen met gevone stroom of wie opgegeven. Product niet gebruiken waar niet goede omstandigheden zijn, bij voorbeeld: stof, water, vocht, explosiegevaar, dampen, chemische dampen, ezv. Niet gebruiken chenische schoonmakmiddelen. Kontrol van alle elementen van belichtings systeem is aanbevolen. Alle leidingen en elementen samenwerkende met montuur moeten zo aangezet worden, dat ze niet in aanraking komen met warmwordende elementen van belichtings systeem. Lichtbron verwarmt zich tot hoche temperatuur.
VERKLARING VAN GEBRUIKTE SYMBOLEN EN AFKORTINGEN
P1: Ingangsstroomspanning, frequentie.
P2: Max. Kracht.
P3: LED lampe.
P4: Heft / montuur.
P5: Product dicht tegen stof. Bescherming tegen stroom water.
P6: Product voldoet aan de Europaise Normen (EU).
P7: Symbool betekent minimale afstand welke kan licht montuur (haar licht bron) van licht plaatsen en ojekten.
P8: Kunnen binnen en buiten gebruikt werden.
P9: Klas I Product, waarin bescherming tegen elektrische schok geven, buiten basis isolatie, Aanvullende veiligheidsmaatregelen in form van aanvullende beschermings circuit tot welke moet aangesloten worden installatie van vaste stroomleiding.
P10: Temperatuur bereik van omgeving , waar het product werkt.
P11: Conformiteitscertificaat met bevestiging van de kwaliteit van de productie conform de goedgekeurde normen op het gebied van de Douane-Unie.
P12: Het product voldoet aan de eisen van de regelgeving die van toepassing is in Groot-Brittannië (VK).
P13: Het product voldoet aan de eisen van de technische voorschriften die van toepassing zijn in Oekraïne.
MILIEUBESCHERMING
Houd schoonheid en beschermd het milieu. Aanbevolene verpakkings afvalscheiding.
P14: Dat symbool betekend selektive versameling van gebruikte elektrische en elektronische goederen. Producten met zulke symbool onder dwang van boete kan je niet tot gewone afvaal goien. Zulke producten kunne schadelijk zijn voor het milieu en gezondheid van mensen. Ze hebben aparte form van verwerken / herstel / recykling / inactivatie nodig. Informaties over verzammelplaatsen geven lokale administratie of verkopers van zulke producten. Verbruikte producten kunnen ook teruggegeven worden aan verkoper in geval van kopen van nieuwe producten, in niet grotere goeveelheid als nieuwgekochte product. Bovengenoemde regels gelden op gebied van EU. In anderen landen moeten rechtelijke voorschriften gelett worden, die in dit land gelden. Neem kontakt met distributie van onze product op dat gebied.
LET OP/ BIJZONDERHEDEN
Zich niet houden aan regelingen van deze instructie kan leiden onder anderen tot brand, verbrandingen, overspanningen, en ander materiele en niet materiele schaden. Verdere informaties over producten van merk Kanlux zijn op : www.kanlux.com te vinden. Kanlux SA kan niet aansprakelijk gemaakt worden voor effecten ontstaan door zich niet te houden aan deze instructie.
Firma Kanlux SA behoudt zich het recht tot wijzigingen in de gebruiksaanwijzing- de meest actuele versie te downloaden op www.kanlux.com.

IT
DESTINAZIONE / USO
Prodotto destinato all'uso in abitazioni e per uso generale.
ASSEMBLAGGIO
Modifiche tecniche riservate. Prima di procedere con l'assemblaggio si prega di consultare le istruzioni. L'assemblaggio deve essere effettuato da una persona con appropriata competenza. Eseguire qualsiasi operazione con l'alimentazione disinserita. E' necessario adottare particolare cautela. Schema di assemblaggio: vedi illustrazioni. Prima del primo utilizzo, occorre accertarsi che il fissaggio meccanico e il cablaggio elettrico siano corretti. E' necessario far passare i cavi di raccordo in modo tale da impedire il loro contatto con le parti del prodotto soggette a riscaldamento. Per garantire un adeguato grado di protezione IP, adattare il diametro del conduttore di alimentazione al diametro del passacavo installato nel prodotto. Il prodotto possiede un contatto/morsetto di protezione. Il mancato collegamento del cavo di protezione genera il rischio di scosse elettriche.
CARATTERISTICHE FUNZIONALI
Prodotto da utilizzare in ambienti interni e/o all'esterno. Nel prodotto è possibile inserire una sorgente luminosa a risparmio energetico.
RACCOMANDAZIONI D'USO E MANUTENZIONE
Eseguire la manutenzione solo con l'alimentazione disinserita e dopo il raffreddamento del prodotto. Pulire esclusivamente con un panno delicato e asciutto. Non utilizzare detergenti chimici. Prodotto da alimentare unicamente con la tensione nominale o il campo di tensione prescritti. Utilizzare nel prodotto solo fonti di luce aventi i parametri specificati nelle istruzioni. La fonte di luce si riscalda fino a temperature elevate. Il prodotto può riscaldarsi fino a temperature elevate. Non coprire il prodotto. Garantire il libero accesso di aria. Tutti i cavi e i componenti coordinati con l'apparecchio devono essere collocati in modo da non consentire il contatto con le parti del sistema di illuminazione soggette a riscaldamento. La regolazione della direzione d'illuminazione e/o la sostituzione della sorgente luminosa deve essere effettuata dopo il raffreddamento del prodotto. La sostituzione della fonte luminosa deve essere effettuata dopo il raffreddamento del prodotto. vedi illustrazioni. Non utilizzare il prodotto in luoghi con avverse condizioni ambientali, quali sporco, polvere, acqua, umidità, vibrazioni, ecc. Si raccomanda il controllo della correttezza di tutte le connessioni e dei componenti del sistema di illuminazione.
SPIEGAZIONE DELLE INDICAZIONI E DEI SIMBOLI USATI
P1: Tensione nominale, frequenza.
P2: Potenza massima della sorgente luminosa.
P3: Lampada a LED.
P4: Base / alloggiamento.
P5: Prodotto stagno alla polvere. Protezione contro l'acqua corrente.
P6: Il prodotto soddisfa i requisiti delle Direttive dell'Unione Europea (UE).
P7: Il simbolo indica la distanza minima che può avere il dispositivo di illuminazione (la sorgente luminosa) da luoghi ed oggetti da illuminare.
P8: Utilizzabile in ambienti interni e all'esterno.
P9: Classe I Prodotto in cui la protezione contro la folgorazione è realizzata, oltre che con l'isolamento di base, con ulteriori misure di sicurezza sotto forma di circuito di protezione supplementare a cui deve essere collegato il conduttore di protezione dell'impianto elettrico fisso.
P10: Intervallo di temperature ambiente a cui il prodotto può essere esposto.
P11: Certificato di Conformità attestante la confromità della qualità di produzione alle norme approvate sul territorio dell'Unione Doganale.
P12: Il prodotto è conforme alle normative vigenti nel Regno Unito (UK).
P13: Il prodotto soddisfa i requisiti delle normative tecniche applicabili in Ucraina.
PROTEZIONE AMBIENTALE
Prenditi cura della pulizia e dell'ambiente. Si consiglia la differenziazione degli imballaggi da smaltire.
P14: Questa etichetta indica la necessità di raccolta differenziata dei rifiuti di apparecchiature elettriche ed elettroniche.
I prodotti con questa etichetta, a pena di ammenda, non possono essere. Smaltiti nella spazzatura ordinaria insieme ad altri rifiuti. Questi prodotti possono essere dannosi per l'ambiente e la salute umana, e richiedono particolari forme di trattamento / recupero / riciclaggio / neutralizzazione. Informazioni sui punti di raccolta/ritiro, sono disponibili presso le autorità locali o i rivenditori di tali attrezzature. Le attrezzature usate possono anche essere rese al rivenditore, in caso di acquisto di un nuovo prodotto, in quantità non maggiore dei nuovi prodotti dello stesso genere acquistati. Le regole di cui sopra si applicano nell'area dell'Unione Europea. Nel caso di altri paesi, è necessario utilizzare le norme giuridiche in vigore in quella nazione.
Si consiglia di contattare il distributore del prodotto nella zona interessata.
AVVERTENZE / SUGGERIMENTI
Non attenendosi alle raccomandazioni di queste istruzioni si possono provocare, ad esempio, incendi, scottature, scosse elettriche, lesioni fisiche e altri danni materiali e immateriali. Ulteriori informazioni sui prodotti con marchio Kanlux sono disponibili all'indirizzo: www.kanlux.com
Kanlux SA non si assume alcuna responsabilità per le conseguenze scaturenti dall'inosservanza delle prescrizioni contenute in queste istruzioni. La società Kanlux SA si riserva il diritto di apportare modifiche al manuale di istruzioni - la versione attuale può essere scaricata dal sito www.kanlux.com.

PL
PRZEZNACZENIE / ZASTOSOWANIE
Wyrób przeznaczony do zastosowań mieszkaniowych i ogólnego przeznaczenia.
MONTAŻ
Zmiany techniczne zastrzeżone. Przed przystąpieniem do montażu zapoznaj się z instrukcją. Montaż powinna wykonać osoba posiadająca odpowiednie uprawnienia. Wszelkie czynności wykonywać przy odłączonym zasilaniu. Należy zachować szczególną ostrożność. Schemat montażu: patrz ilustracje. Przed pierwszym użyciem należy upewnić się, co do prawidłowego mocowania mechanicznego i podłączenia elektrycznego. Przewody przyłączeniowe należy poprowadzić w taki sposób, aby uniemożliwić ich zetknięcie z nagrzewającymi się częściami wyrobu. Dla zachowania właściwego stopnia IP należy dobrać średnicę przewodu zasilającego do średnicy dławicy zastosowanej w produkcie. Wyrób posiada styk/zacisk ochronny. Brak podłączenia przewodu ochronnego grozi porażeniem prądem elektrycznym.
CECHY FUNKCJONALNE
Wyrób użytkować wewnątrz i/lub na zewnątrz pomieszczeń. W wyrobie można stosować energooszczędne źródła światła.
ZALECENIA EKSPLOATACYJNE / KONSERWACJA
Konserwację wykonywać przy odłączonym zasilaniu po wystygnięciu wyrobu. Czyścić wyłącznie delikatnymi i suchymi tkaninami. Nie używać chemicznych środków czyszczących. Wyrób zasilać wyłącznie napięciem znamionowym lub zakresem podanych napięć. W wyrobie należy stosować źródła światła o parametrach podanych w instrukcji. Źródło światła nagrzewa się do wysokiej temperatury. Wyrób może nagrzewać się do podwyższonej temperatury. Nie zakrywać wyrobu. Zapewnić swobodny dostęp powietrza. Wszystkie przewody i elementy współpracujące z oprawą należy umieścić tak by nie dopuścić do zetknięcia z nagrzewającymi się częściami systemu oświetleniowego. Regulację kierunku świecenia i/lub wymianę źródła światła należy wykonać po wystygnięciu wyrobu. Wymianę źródła światła wykonać po wystygnięciu wyrobu: patrz ilustracje. Wyrobu nie użytkować w miejscu w którym panują niekorzystne warunki otoczenia np. kurz, pył, woda, wilgoć, wibracje itp. Zaleca się kontrolę poprawności wszystkich połączeń i elementów systemu oświetleniowego.
WYJAŚNIENIA STOSOWANYCH OZNACZEŃ I SYMBOLI
P1: Napięcie znamionowe, częstotliwość.
P2: Moc maksymalna źródła światła.
P3: Lampa LED.
P4: Trzonek / oprawka.
P5: Wyrób pyłoszczelny. Ochrona przed strugami wody.
P6: Wyrób spełnia wymagania Dyrektyw Unii Europejskiej (UE).
P7: Symbol oznacza minimalną odległość jaką może mieć oprawa oświetleniowa (jej źródła światła) od miejsc i obiektów oświetlanych.
P8: Można stosować wewnątrz i na zewnątrz pomieszczeń.
P9: Klasa I Wyrób, w którym ochronę przed porażeniem elektrycznym spełniają, poza izolacja podstawową, dodatkowe środki bezpieczeństwa w postaci dodatkowego obwodu ochronnego do którego należy podłączyć przewód ochronny stałej instalacji zasilającej.
P10: Zakres temperatury otoczenia, na którą może być narażony wyrób.
P11: Certfikat Zgodności potwierdzający jakość produkcji z zatwierdzonymi standardami na terytorium Unii Celnej.
P12: Wyrób spełnia wymagania przepisów stosowanych w Wielkiej Brytanii (UK).
P13: Wyrób spełnia wymagania przepisów technicznych stosowanych w Ukrainie.
OCHRONA ŚRODOWISKA
Dbaj o czystość i środowisko. Zalecamy segregację odpadów poopakowaniowych.
P14: Oznakowanie wskazuje na konieczność selektywnego zbierania zużytego sprzętu elektrycznego i elektronicznego. Wyrobów tak oznakowanych, pod karą grzywny, nie można wyrzucać do zwykłych śmieci razem z innymi odpadami. Wyroby takie mogą być szkodliwe dla środowiska i zdrowia ludzkiego, wymagają specjalnej formy przetwarzania, w szczególności odzysku, recyklingu i/lub unieszkodliwiania. Informacje na temat punktów zbierania/odbioru udzielają władze lokalne lub sprzedawcy tego rodzaju sprzętu. Zużyty sprzęt może zostać również oddany do sprzedawcy, w przypadku zakupu nowego wyrobu w ilości nie większej niż nowy kupowany sprzęt tego samego rodzaju. Powyższe zasady dotyczą obszaru Unii Europejskiej. W przypadku innych państw należy stosować prawne regulacje obowiązujące w danym kraju. Zalecamy kontakt z dystrybutorem naszego wyrobu na danym obszarze.
UWAGI / WSKAZÓWKI
Nie stosowanie się do zaleceń niniejszej instrukcji może doprowadzić np. do powstania pożaru, poparzeń, porażenia prądem elektrycznym, obrażeń fizycznych oraz innych szkód materialnych i niematerialnych. Dodatkowe informacje na temat produktów marki Kanlux dostępne są na: www.kanlux.com. Kanlux SA nie ponosi odpowiedzialności za skutki wynikające z nieprzestrzegania zaleceń niniejszej instrukcji. Firma Kanlux SA zastrzega sobie prawo do wprowadzania zmian w instrukcji - aktualna wersja do pobrania ze strony www.kanlux.com.

CZ
URČENÍ / POUŽITÍ
Výrobek určený pro použití v bytech nebo k podobnému použití.
MONTÁŽ
Technické změny vyhrazeny. Před zahájením montáže se seznam s návodem. Montáž by měla provádět oprávněná osoba. Veškeré činnosti provádět při vypnutém napájení. Je nutné dodržet ostražitost. Schéma montáže: viz ilustrace. Před prvním použitím se ujistit, zda mechanické připevnění a elektrické připojení jsou správně provedené. Napájecí vedení nuto vést takovým způsobem, aby se nedotýkalo těch částí výrobku, které se nahřívají. Pro dodržení příslušného stupně IP vyberte průměr napájecího kabelu podle průměru kabelové průchodky použité na produktu. Výrobek má bezpečnostní svorku. Absence ochranného vedení může vést ke zranění elektrickým proudem.
FUNKČNÍ VLASTNOSTI
Výrobek používat uvnitř a/nebo vně místností. Ve výrobku lze používat úsporné světelné zdroje.
POKYNY K PROVOZU / ÚDRŽBA
Údržbu provádět jen pokud je výrobek odpojen od zdroje napětí a až vystydne. Čistit výhradně jemnými a suchými tkaninami. Nepoužívat chemické čistící prostředky. Výrobek napájet pouze nominálním napětím anebo rozsahy uvedených napětí. Ve výrobku používat světelné zdroje s parametry uvedenými v návodu. Světelný zdroj se zahřívá do vysoké teploty. Výrobek se nesmí přehřávat nad dopuštěnou teplotu. Nezakrývat výrobek. Zajistit volný přísun vzduchu. Všechna vedení a prvky spolupracující s objímkou je nutné tak umístit, aby nedošlo ke kontaktu s zahřívajícími se částmi systému osvětlení. Regulaci směru svícení a/nebo výměnu světleného zdroje provádíme až po ochladnutí výrobku. Výměnu světelného zdroje provést po vychladnutí výrobku: viz ilustrace. Výrobek nepoužívat na místě, kde vládnou nepříznivé podmínky jako např. prach, voda, vlhkost, vibrace atp. Doporučuje se kontrolovat správnost všech spojení a prvků systému osvětlení.
VYSVĚTLENÍ POUŽITÝCH ZNAKŮ A SYMBOLŮ
P1: Nominální napětí, frekvence.
P2: Maximální výkon světelného zdroje.
P3: Lampa LED
P4: Patice / objímka.
P5: Výrobek utěsněný proti prachu. Ochrana proti silně tryskající vodě.
P6: Výrobek splňuje požadavky nařízení Evropské unie (EU).
P7: Symbol znamená minimální vzdálenost jakou může mít světelný kryt (zdroj světla) od míst a osvětlovaných objektů.
P8: Lze používat vně i uvnitř.
P9: Třída I Výrobek, v němž ochranu před úrazem elektrickým proudem, vedle základní izolace, zajišťují dodatečné bezpečnostní prostředky v podobě dodatečného jistícího obvodu k němuž je nutné připojit ochranné vedení stálé napájecí instalace.
P10: Rozsah teploty prostředí, v němž se výrobek může nacházet.
P11: Prohlášení o shodě potvrzující kvalitu výroby s přijatými standardami na území celní unie.
P12: Výrobek splňuje požadavky předpisů platných ve Velké Británii (UK).
P13: Výrobek splňuje požadavky technických předpisů platných na Ukrajině.
OCHRANA ŽIVOTNÍHO PROSTŘEDÍ
Dbej o čistotu a životní prostředí. Doporučujeme třídění poobalových odpadků.
P14: Toto značení poukazuje na nutnost sběru tříděného opotřebovaného elektro zboží. Takto označené výrobky nelze vyhazovat spolu s jinými odpadky, nedodržení tohoto zákazu bude trestáno pokutou. Tyto výrobky mohou být lidskému zdraví škodlivé, musí být zvlášť zracovávány, utilisovány, ničeny. Iinformace o místech sběru takových produktů poskytují místní úřady anebo prodejce tohoto zboží. Spotřebované zboží může být také předáno prodejci, v případě nákupu nového produktu v množství nikoliv větším nežli nové zboží téhož druhu. Výše uvedená pravidla se týkají oblasti Evropské unie. V jiných státek je nutno držet se předpisů tam platných. V dané oblasti doporučujeme mkontakt s distributorem daného výrobku.
POZNÁMKY / DOPORUČENÍ
Nedodržování pokynů tohoto návodu může zapříčinit požár, opaření, zranění elektrickým proudem, fyzická zranění a jiné hmotné i nehmotné škody. Další informace o výrobcích značky Kanlux jsou dostupné na: www.kanlux.com
Kanlux SA neodpovídá za škody vzniklé následkem nedodržování pokynů tohoto návodu. Firma Kanlux SA si vyhrazuje právo provádět v návodu změny - aktuální verze ke stažení na: www.kanlux.com.

SK
URČENIE / POUŽITIE
Výrobok určený na bytové a všeobecné použitie.
MONTÁŽ
Technické zmeny sú vyhradené. Pred pristúpenim k montáži sa oboznámte s nivodom. Montáž by mala vykonávať patrične oprávnená osoba. Všetky úkony vykonávajte pri vypnutom napájaní. Zachovajte zvláštnu opatrnosť. Schéma montáže: pozri obrázky. Pred prvým použitím sa ubezpečte ohľadne správnosti mechanického upevnenia a elektrického prepojenia. Prípojné vodiče sa musia byť vedené tak, aby sa zabránilo ich kontaktu s zahrievajúcimi sa prvkami výrobku. Pre dodržanie príslušného stupňa IP vyberte priemer napájacieho káblu podľa priemeru káblovej priechodky použitej na produkte. Výrobok je vybavený ochranným kontaktom/svorkou. Nepripojenie ochranného vodiča hrozí úrazom elektrickým prúdom.
FUNKČNÉ VLASTNOSTI
Výrobok na použitie vnútri a/alebo vonku miestností. Vo výrobku možno použiť svetelné zdroje šetriace energiu.
POKYNY K PREVÁDZKE / ÚDRŽBA
Údržbu vykonávajte pri odpojenom napájaní po vychladnutí výrobku. Čistite len jemnou a suchou tkaninou. Nepoužívajte chemické čistiace prostriedky. Výrobok napájajte výlučne menovitým prúdom resp. napätím v uvedenom rozmedzí. Vo výrobku používajte svetelné zdroje s parametrami uvedenými v návode. Svetelný zdroj sa zahrieva do vysokej teploty. Výrobok sa môže zahrievať do zvýšenej teploty. Výrobok nezakrývajte. Zabezpečte voľný prísun vzduchu. Všetky vodiče a súčiastky spolupracujúce so svietidlom umiestite tak, aby nedošlo ku kontaktu so zahrievajúcimi sa časťami osvetľovacieho systému. Nastavenie smeru svietenia a/alebo výmenu svetelného zdroja vykonávajte až po vychladnutí výrobku. Výmenu zdroja svetla prevedte po vychladnutí výrobku: pozri obrázky. Výrobok nepoužívajte v mieste, kde sú nevhodné nevhodné podmienky prostredia napr. prach, peľ, voda, vlkosť, vibrácie apod. Odporúča sa skontrolovať správnosť všetkých prípojov a prvkov osvetľovacieho systému.
VYSVETLIVKY POUŽITÝCH OZNAČENÍ A SYMBOLOV
P1: Menovité napätie, frekvencia.
P2: Maximálny výkon zdroja svetla.
P3: Lampa LED.
P4: Pätica / objímka.
P5: Prachotesný výrobok. Ochrana proti vodnému prúdu.
P6: Výrobok spĺňa požiadavky Smerníc Európskej Únie (EU).
P7: Symbol znamená minimálnu vzdialenosť, ktorú svietidlo (jeho zdroje svetla) môže mať od osvetlovaných miest a objektov.
P8: Možno používať v interieroch aj vonku.
P9: Trieda I Výrobok, v ktorom ochrana proti úrazu elektrickým prúdom je dosianutá, okrem základnej izolácie, použitím dodatočných bezpečnostných optrení v podobe prídavného ochranného obvodu, na ktorý treba pripojiť ochranný vodič stáleho napájania.
P10: Rozmedzie teploty okolia, ktorému môže byť výrobok vystevený.
P11: Prehlásenie o zhode potvrdzujúce kvalitu výroby s prijatými štandardami na území colnej únie.
P12: Výrobok spĺňa požiadavky predpisov platných vo Veľkej Británii (UK).
P13: Výrobok spĺňa požiadavky technických predpisov platných na Ukrajine.
OCHRANA ŽIVOTNÉHO PROSTREDIA
Dbajte na čistotu a životné prostredie. Odporúčame triedenie obalového odpadu.
P14: Toto označenie poukazuje na nutnosť selektívneho zberu opotrebovanej elektrickej a elektronickej techniky. Takto označené výrobky sa nesmejú, pod hrozbou pokuty, vyhadzovať do obyčajných košov spolu s ostatným odpadom. Tieto výrobky môžu byť škodlivé životnému prostrediu a ľudskému zdraviu, vyžadujú špeciálnu formu spracovania / spätného získavania / recyklingu / utilizácie. Informácie o miestach zberu/odberu poskytujú miestné orgány a predajci tohto druhu techniky. Opotrebovaná technika môže byť tiež vrátená predajcovi, a to v prípade nákupu nového výrobku v množstve nie väčšiom ako nová kupovaná technika rovnakého druhu. Tieto zásady sa týkajú územia Európskej únie. V prípade iných krajín dodržujte právne regulácie platné v danej krajine. Odporúča sa kontaktovať distribútora nášho výrobku na danom území.
POZNÁMKY / POKYNY
Nedodržiavanie pokynov tohto návodu môže viesť napr. k vzniku požiaru, opareniu, úrazu elektrickým prúdom, telesným úrazom a dalším hmotným a nehmotným škodám. Dodatočné informácie o výrobkoch značky Kanlux sú dostupné na: www.kanlux.com
Kanlux SA Nenesie zodpovednoť za následky vyplývajúce z nepodriadenia sa pokynom tohto návodu. Firma Kanlux SA si vyhradzuje právo zavádzať do návodu zmeny - aktuálnu verziu je možné si stiahnuť zo stránok www.kanlux.com.

HU
RENDELTETÉS / ALKALMAZÁS
A termék felhasználható lakásokban és az általános rendeltetésű megvilágításhoz.
SZERELÉS
Műszaki változás fenntartva. A szerelés előtt olvassa el a szerelési útmutatót. A szerelést csak az erre jogosult személy végezheti. A szerelés valamennyi lépését kikapcsolt áram mellett kell végezni! A szerelés különös óvatosságot igényel! Telepítési leírás: lásd: ábrák. Az első használat előtt ellenőrizze a mechanikus rögzítés és az elektromos összekötés megfelelősségét. Az összekötő vezetékeket úgy kell vezetni, hogy ezek ne érintsék a termék áthevülő elemeit. Az IP megfelelő szintjének fenntartása érdekében a termékben alkalmazott tömszelencéhez kell hozzáilleszteni a tápvezeték átmérőjét. A termék rendelkezik a védőcsatlakozó kapoccsal/ védőérintkezővel. A védővezeték csatlakoztatásának a hiánya villamos áramütést okozhat.
FUNKCIONÁLIS JELLEMVONÁSOK
A termék kültéren és/vagy beltérben használható. A termékben az energiatakarékos fényforrások alkalmazhatók.
HASZNÁLATI JAVASLATOK / KARBANTARTÁS
Karbantartást a lekapcsolt feszültségnél, a termék lehűlése után kell végezni. Tisztítás kizárólag finom és száraz textilruhákkal végezhető. Tilos a vegyi tisztítószerek használata. A termék kizárólag névleges feszültséggel vagy a megadott feszültségek körével táplálható. A termékben csak az utasításban megadott paraméterekkel rendelkező fényforrásokat szabad alkalmazni. A fényforrás magas hőmérsékletre felhevül. A termék felhevülhet magasabb hőmérsékletre. A terméket lefedni tilos. Biztosítsa a levegő szabad eljutását a termékhez. A burkolattal együttműködő valamennyi elemet és vezetéket úgy kell elhelyezni, hogy ezek ne érintsék a világítórendszer felhevülő részeit. A fény irányának a szabályozása és/vagy a fényforrás cseréje a termék lehűlése után végezhető. A fényforrást csak a termék lehűlése után szabad végezni: lásd: ábrák. A termék kedvezőtlen - por, víz, pára, rezgések stb. - környezetben nem használható. Javasolt a világítórendszer valamennyi elemének és csatlakozásának az ellenőrzése.
AZ ALKALMAZOTT JELEK ÉS SZIMBÓLUMOK MAGYARÁZATA
P1: Névleges feszültség, frekvencia.
P2: A fényforrás maximális teljesítménye.
P3: LED lámpa.
P4: Fej / foglalat.
P5: Por ellen szigetelt termék. Védelem a vízsugár ellen.
P6: A termék megfelel az Európai Uniós irányelvek követelményeinek.
P7: Ez a szimbólum mutatja a legkisebb távolságot, amely igényelt a fényforrás foglalata (a fényforrásai) és a megvilágított helyek és objektumok között.
P8: Kültéri és beltéri használatra.
P9: I osztály Olyan termék, amelyben az alapvető szigetelésen kívül kiegészítő biztonsági elemek is védenek az áramütés ellen, mint kiegészítő biztonsági áramkör, amelyhez kapcsolni kell az állandó áramellátási installáció biztonsági vezetékét.
P10: A termék környezetének hőmérsékleti köre.
P11: A termék Vámunió területén elismert szabványok szerinti minőségét igazoló Megfelelőségi Tanúsítvány.
P12: A termék megfelel az Egyesült Királyságban (UK) alkalmazandó előírások követelményeinek.
P13: A termék megfelel az Ukrajnában alkalmazandó műszaki előírások követelményeinek.
KÖRNYEZETVÉDELEM
Ügyeljen a tisztaságra és a környezetre. Javasolt a csomagolási hulladék szegregációja.
P14: Ez a jel mutatja az elhasználódott elektromos és elektronikus berendezés szelektív gyűjtésének a szükségességét. Így megjelölt termékek a bírság kiszabásának a terhe alatt szokásos szeméttárolóba nem dobhatók ki. Ilyen termékek károsak lehetnek a környezetre és az emberi egészségre, a feldolgozás / újrahasznosítás / kezelés / hatástalanítás különös formáját igénylik. Információk a gyűjtőhelyekre vonatkozóan a helyi hatóságoktól vagy az érintett berendezés forgalmazóitól kaphatók. Az elhasználódott berendezést az eladója is köteles átvenni az új ugyanilyen típusú berendezés ugyanilyen mennyiségben történő vásárlása esetén. A fenti szabályok az Európai Unió területén érvényesek. Más ország esetén az adott ország területén hatályos jogszabályokat kell alkalmazni. Lépjen kapcsolatba a termékeink adott területen működő forgalmazójával.
TANÁCSOK / JAVASLATOK
A jelen útmutató figyelmen kívül hagyása a tűz, áramütés, égés, testi sérülés és egyéb anyagi és nem anyagi kár veszélyével járhat. További információ a Kanlux termékeiről a www.kanlux.com weboldalon kapható. Kanlux SA nem vállal felelősséget a jelen útmutató figyelmen kívül hagyásának az eredményeiért. A Kanlux SA fenntartja az utasítás módosításának jogát - az aktuális verzió a www.kanlux.com oldalról tölthető le.

RO/MD
SCOPUL / FOLOSIREA
Produsul destinat pentru casele si de uz general.
MONTAJUL
Modificări tehnice rezervate. Înainte de a trece pentru instalarea citeşte instrucţiună. Persoană de instalare ar trebui să fie cu autoritatea competentă. Orice acţiune face după oprirea alimentării. Trebuie făcută atenţia mare. Schematică montajului: a se vedea ilustratii. Înainte de prima utilizare, asiguraţi-vă că o conexiune buna de montare mecanice si electrice. Conexiune prin cablu ar trebui să conducă în aşa fel încât să fie imposibil contactul cu părţi fierbinte a produsului. Pentru a menţine nivelul corespunzător al gradului de protecţie IP trebuie potrivit diametrul cablului de alimentare cu diametrul clemei utilizate în produs. Produsul contine contact/clemă de protecţie. Lipsa de conexiune conductorului de protecţie este pericole de şoc electric.
CARACTERSTICE FUNCTIONALE
Utilizaţi numai în interiorul şi/sau la exteriorul. In produsul poate fi folosita sursele de lumină energy - eficientă.
RECOMANDARILE DE OPERARE / INTRETINERE
Intreţinerea poate sa fie efectuate după deconectarea de la putere după ce produsul s-a răcit. Curată numai cu ţesături delicate şi uscate. Nu folosiţi detergenţi chimice. Produsul sa alimenteaza exclusiv cu tensiunea nominală sau de tensiune din intervalul specificat. In produsul trebuie fi utilizat sursa de lumină specificată în instrucţiunea. Sursa de lumină sa încălzaste la temperaturi ridicate. Produsul poate fi incălzit până la temperaturile ridicate. A nu se acoperă produsul. Asigură accesul liber de aer. Toate cablurile şi componente care cooperează cu soclu trebuie să fie plasate astfel încât să se evita contactul cu piese sistemului de iluminat care sa incalzesc. Reglarea direcţiei de iluminare şi / sau inlocuirea sursei de lumină trebuie să fie efectuate după răcirea produsului. Schimbarea sursei de lumină poate fi efectuat dupa răcirea produsului: a se vedea ilustratii. Nu se utilizează produsul într-un loc în cazul în care predomină condiţiile de mediu negative, cum ar fi murdărie, praf, apa, umiditate, vibraţii, etc. Se recomandă pentru a verifica corectitudinea toatelor conexiunilor şi elementelor ale sistemului de iluminat.
EXPLICAREA DE MARCII SI SIMBOLURILE UTILIZATE
P1: Tensiunea nominală, frecvenţă.
P2: Puterea maximă sursei de lumină.
P3: Lampă LED.
P4: Soclu / corpul.
P5: Produsul etanş la praf. Protecţia împotriva fluxul de apă.
P6: Produs este conform cu directivele Uniunii Europene (UE).
P7: Indică distanţa minimă pe care poate are corpul de iluminat (sursă ei de lumină) de la locurile si obiectele de iluminat.
P8: Utilizaţi numai în interiorul şi exteriorul.
P9: Clasa I Produsul, în care protecţia împotriva şocurilor electrice îndeplinesc, în afară de izolaţia de bază, măsuri de securitate suplimentare sub formă de circuit de protecţie suplimentar care trebuie sa fie conectat cablu de protecţie instalatiei fixe de alimentare.
P10: Domeniul temperaturii mediului ambiant, la care poate fi expus produsul.
P11: Certificatul de conformitate confirmă calitatea producţiei cu standardele aprobate pe teritoriul Uniunii Vamale.
P12: Produsul îndeplineşte cerinţele reglementărilor aplicabile în Marea Britanie. (UK)
P13: Produsul îndeplineşte cerinţele reglementărilor tehnice aplicabile în Ucraina.
PROTECŢIE MEDIULUI
Ai grijă de curăţenia şi a mediului. Vă recomandăm segregarea de deşeuri după ambalajele.
P14: Această etichetă indică necesitatea de colectarea separată a deşeurilor de echipamente electrice şi electronice. Produsele, astfel etichetate, sub sancţiunea amenzii, nu aveţi posibilitatea să aruncaţi la gunoi ordinar, împreună cu alte deşeuri. Aceste produse pot fi dăunătoare pentru mediul ambiant şi sănătatea umană, necesită forme speciale de tratare / valorificare / reciclare / eliminare. Informaţile referitoare la punctele de colectare / primirii dau autorităţile locale sau distribuitor de astfel de echipamente. Echipament folosit poate fi de

asemenea plasat la vânzătorul, atunci când achiziţionează un produs nou într-o sumă nu mai mare decât noi echipamente achiziţionate în acelaşi fel. Aceste norme se aplică în zona Uniunii Europene. În cazul altor ţări ar trebui să se aplice reglementările legale în vigoare în ţară. Vă recomandăm să contactaţi distribuitorul de produse noastre din zona dumneavoastră.

COMENTARII / SUGESTII

Ne folosirea recomandărilor din acest ghidul poate duce la crearea unui astfel de incendiu, arsuri, un şoc electric, leziuni fizice şi alte daune materiale şi nemateriale. Informaţii suplimentare despre produse de marcă Kanlux sunt disponibile la: www.kanlux.com
Kanlux SA nu este responsabil pentru orice consecinţele care rezultă din nepăstrarea recomandărilor din acest manual. Compania Kanlux SA îşi rezervă dreptul de introducere a modificărilor în instrucţiune - versiunea actuală poate fi descărcată de pe pagina www.kanlux.com.

SI

NAMEN / UPORABA

Proizvod namenjen hišni in splošni uporabi.

MONTAŽA

Tehnične spremembe pridržane. Pred montažo preberite navodila za uporabo. Montirati sme samo oseba, ki ima primerne kvalifikacije. Montažo naredite pri izklučenem napajanju. Bodite pri montaži pazljivi. Shema montaže: glejte ilustracije. Proizvod vključite samo v pravilno električno instalacijo, ki ustreza kakovostnim standardom, ki so v skladu z zakonom. Pred prvo uporabo, se morate prepričati, da je montaža narejena pravilno in je pravilno vključena v električno instalacijo. Ne smete prekoračiti maksimalne moči obremenitve: glejte ilustracije. Priključne kable morate inštalirati in razmestiti, na takšen način, da se ne stikajo z deli, ki se hitro ogrevajo. Za zagotovitev ustrezne stopnje IP zaščite, je treba premeru uvodnice, ki je uporabljena v izdelku, prilagoditi premer kabla. Proizvod vsebuje stik/zaščitno spono. Brez vključitvi zaščitnega kabla, obstaja tveg kratkih stikov.

FUNKCIONALNI ZNAČAJI

Proizvod namenjen notrajni ali/in zunanji uporabi. S proizvodom lahko uporabljate energetsko varčnimi izviri svetlobe.

NAVODILA ZA RAVNANJE / VZDRŽEVANJE

Vzdrževanje izvršite samo pri izključenem napajanju in po ohladitvi proizvoda. Za čiščenje uporabljajte samo suhe in mehke tkanine. Ne smete zakrivati proizvoda. Proizvod mora imeti neposrede dostop k zraku. Proizvod se lahko ogreva do visokih temperatur. Menjavo izvira svetlobe naredite šele po ohladitvi proizvoda⊠ glejte ilustracije. S proizvodom uporabljajte samo izvire svetla o parametrih, ki so dani v navodilu za uporabo. Proizvod napajati samo z imenskim tokom ali z tokom z obsegu danih napetosti. Proizvod ni namenjen za uporabo na prostoru, kjer so nekoristni pogoji, npr. prah, voda, vlaga, vibracije, eksplozivno vzdušje, kemični dimi itd. Ne smete uporabljati nobenih detergentov (zlasti kemičnih). Priporočamo kontrolirati pravilno delovanje vseh spojev in elementov, ki sestavljajo osvetlitven sistem. Vsi kabli in elementi sodelujoči s svetilom morajo biti zainštalirani tako, da bi se ne dotikali s temi elementi svetila oz. osvetlitvenega sistema, ki se ogrevajo. Izvir svetlobe se ogreva do visoke temperature.

OBJASNITEV UPORABLJENIH OZNAČITEV IN SIMBOLOV

P1: Nazivna napetost, frekvenca.
P2: Maksimalna moč.
P3: LED svetilo.
P4: Držaj / flanša.
P5: Prahotesen proizvod. Zaščita pred curki vode.
P6: Proizvod je v skladu s pogoji direktive Evropske Unije (EU).
P7: Označitev pomeni minimalno oddaljenost, ki jo mora imeti svetilo (izvir svetlobe) od prostorov in objektov, ki so s tem svetilom osvetljeni.
P8: Proizvod namenjen zunanji in notranji uporabi.
P9: 1. razred Pomeni, da zaščito pred električnim šokom, razem osnovne izolacije, izpolnjujejo dodatni varnostni ukrepi, kaj pomeni dodatni zaščitni tokokrog, do katerega je treba priključiti zaščitni kabel iz stalne napajalne opreme.
P10: Razpon temperature okolja, na katero je lahko izpostavljen produkt.
P11: Potrdilo o skladnosti kakovosti proizvodnje s standardi, ki so potrjeni na ozemlju carinske unije.
P12: Izdelek izpolnjuje zahteve predpisov, ki veljajo v Veliki Britaniji (UK).
P13: Izdelek izpolnjuje zahteve tehničnih predpisov, ki veljajo v Ukrajini.

VARSTVO OKOLJA

Skrbite za naravno okolje in čistočo. Priporočamo segregacijo embalažnh odpadkov.
P14: Ta označitev pomeni, da je selektivno zbiranje izrabljenih električnih in elektroničnih strojev obvezna. Ti proizvodi so lahko škodljivi za okolje in ljudsko zdravje, za to zahtevajo specialistične forme varovanja / recikliranja / uničenja. Tak označenih proizvodov, pod pretnjo kazni z globo, ne smete odstranjevati v običajna smetišča, skupaj z drugimi odpadki. Informacije o zbirnih centrih najdete v informacijskem centru lokalnih uprav ali pri sprodajalcu. Izrabljene stroje lahko oddajate prodajlcu, v primeru nakupu novega stroja in v količini ne večji kot količina novega stroja istega tipa. Te regulacije se tičejo Evropske Unije. V primeru drugih držav, se morate ravnati po regulacijah obveznih v teh državah. Takrat priporočamo kontakt s distributerjem naših proizvodov.

OPOMBE / POMOČ

Neupoštevanje teh navodilih za uprabo, lahko povzroči ogroženje s požarom, elektrošokom, telesno poškodbo ter drugimi materialnimi in nematerialnimi poškodbami. Dodatne informacije o proizvodih podjetja Kanlux, najdete na www.kanlux.com.
Kanlux S.A. ni odgovoren za poškodbe, ki so povzročene zaradi neupoštevanja navodil za uporabo.
Podjetje Kanlux SA si pridržuje pravico do spremembe navodil - veljavna različica je na voljo na strani www.kanlux.com.

BG

ПРЕДНАЗНАЧЕНИЕ / ИЗПОЛЗВАНЕ

Продукт предназначен за битови нужди и общо предназначение.

МОНТАЖ

Технически промени запазени. Преди монтаж да се прочетете инструкцията. Монтаж следва да е извършен от лице притежаващо съответни разрешения. Всяко действие да се извършва при изключено захранване. Трябва да се предприемее специални грижи. Схема на монтаж: виж илюстрации. Преди първа употреба уверете се, че механичното монтиране и електрическата връзка са правилни. Кабели за връзка трябва да са проведени по такъв начин, да се предотврати контакта им с топлите части на продукта. С оглед запазване на правилната степен на защита IP трябва да изберете диаметър на захранващия кабел в съответствие с диаметъра на кабелния щуцер, използван в продукта. Продукта притежава защитен контакт/клема. От липса на включен защитен кабел може да се получи токов удар.

ФУНКЦИОНАЛНИ ХАРАКТЕРИСТИКИ

Да се използва продукта вътре и/или извън помещенията. В продукта може да се използва енергоспестяващи източници на светлина.

ПРЕПОРЪКИ ЗА ЕКСПЛОАТАЦИЯ / КОНСЕРВАЦИЯ

Да се консервира при изключено захранване и цлед охлаждане на продукта. Да се почиства само с деликатни и сухи тъкани. Да не се използват химически почистващи препарати. Да се захранва продукта само с номинално напрежение или определен диапазон на дадени напрежения. Продуктът трябва да се използва с посочен в инструкцията източник на светлина. Източник на светлина нагрейва се до висока температура. Продуктът може да се нагрее до повишена температура. Да не се закрива продукта. Да се осигури свободен достъп до въздуха. Всички кабели и елементи сътрудничестващи с гнездото трябва да бъдат поставени така, да не се допусне контакт с нагрейващите се части на осветителната система. Регулиране на посока на светлината и/или смяна на източник на светлина трябва да се извършва след охлаждане на продукта. Смяната на източник на светлината да се извършва след охлаждане на продукта: виж илюстрации. Да не се използва продукта на място, където има неблагоприятни атмосферни условия, като прах, вода, влага, вибрации и др. Препоръчително е да се провери верността на всички връзки и елементи на осветителната система.

ОБЯСНЕНИЕ НА ИЗПОЛЗВАНИТЕ ЗНАЦИ И СИМВОЛИ

P1: Номинално напрежение, честота.
P2: Максимална мощност на източник на светлина.
P3: Лампа LED
P4: Цокъл / Патрон.
P5: Прахонепроницаем продукт. Защита срещу водни течения.
P6: Продуктът е в съответствие с Директивите на Европейският Съюз (ЕС).
P7: Символът означава минималното разстояние на осветителното тяло (неговите източници на светлина) от места и осветявани предмети.
P8: Може да се използва вътре и извън помещенията.
P9: Класа I Продукт, в който за защита срещу токов удар, освен основната изолация, отговарят допълнителни мерки за сигурност под форма на допълнителна защитна схема, към която трябва да се включи защитен проводник на постоянна захранваща инсталация.
P10: Температури на околната среда, на която може да бъде изложен продукта.
P11: Сертификатът за съответствие потвърждава качеството на продукцията с одобрените стандарти на територията на Митническия Съюз.
P12: Продуктът отговаря на изискванията на разпоредбите, действащи във Великобритания (UK).
P13: Продуктът отговаря на изискванията на техническите регламенти, приложими в Украйна.

ОПАЗВАНЕ НА ОКОЛНАТА СРЕДА

Пази чистотата и околната среда. Препоръчваме разделяне на отпадъците от опаковките.
P14: Това означение показва необходимостта от разделно събиране на отпадъци от електрическо и електронно оборудване. Назначени по този начин продукти, под заплаха от глоба не можете да изхвърляте в кофа за обикновен боклук заедно с други отпадъци. Тези продукти могат да бъдат вредни за околната среда и човешкото здраве, те се нуждаят от специални форми на обработка / оползотворяване / рециклиране / обезвреждане. За информация за пунктовете за събиране / вземане предоставят местните власти или търговиц на такова оборудване. Изтощено оборудване може също да бъде върнато на продавача, при закупуване на нов продукт в размер не по-голям от новото оборудване, закупено в същия вид. Тези правила се отнасят за района на Европейския Съюз. В случай на други страни следва да се прилагат законовите разпоредби в сила в страната. Препоръчваме Ви да се свържете с нашия дистрибутор на продукта във дадена държава.

КОМЕНТАРИ / ПРЕДЛОЖЕНИЯ

Неспазване на препоръките на тази инструкция може да доведе напр. до пожар, попарене, електрически шок, физически травми и други материални и нематериални щети. Допълнителна информация за продукти на марката Kanlux са на разположение на: www.kanlux.com Kanlux SA не носи отговорност за последствията произтичащи от неспазване на препоръките на тази инструкция. Фирма Kanlux SA запазва правото си за въвеждане на промени в инструкцията - актуалната версия е достъпна за изтегляне в интернет сайта www.kanlux.com.

RU/BY

ПРЕДНАЗНАЧЕНИЕ / ПРИМЕНЕНИЕ

Изделие предназначено для жилищно-бытового и общего употребления.

УСТАНОВКА

Технические изменения засекречены. Прежде, чем приступить к установке, следует познакомиться с инструкцией. Изделие должно замонтировать лицо с соответствующими правами. Всяческие действия следует проводить при выключенном питании. Следует соблюдать особую осторожность. Схема монтажа: смотреть иллюстрацию. Перед первым употреблением изделия следует проверить механическое крепление и электрическое соединение. Присоединительные провода следует провести таким образом, чтобы сделать невозможным их соприкосновение с нагревающимися частями изделия. Для поддержания должного уровня IP следует подобрать диаметр провода питания к диаметру кабельного ввода, используемого в продукте. К изделию прилагается смычка/защитный сжим. Отсутствие соединения защитного провода угрожает поражением электричеством.

ФУНКЦИОНАЛЬНАЯ ХАРАКТЕРИСТИКА

Изделие применяется внутри и/или снаружи помещений. В изделии нельзя применять энергоэкономные источники света.

СОВЕТЫ ПО ЭКСПЛУАТАЦИИ / КОНСЕРВАЦИЯ

Уход за изделием при выключенном питании, только после того, как изделие остынет. Чистить исключительно деликатными и сухими тканями. Не применять химических чистящих средств. Изделие питается исключительно знаменательным напряжением или указанным напряжением. Использовать источник света с указанными в инструкции параметрами. Источник света нагревается до высокой температуры. Изделие может нагреваться до повышенной температуры. Не закрывать изделие. Обеспечить свободный доступ воздуха. Все провода и взаимодействующие со светильником элементы следует разместить таким образом, чтобы не допустить столкновения с нагревающимися частями системы освещения. Регулировать направление света и/или менять источник света следует после того, как изделие остынет. Источник света можно заменить только после того, как изделие остынет: смотреть иллюстрацию. Не применять изделие в местах с невыгодными условиями окружения, напр. пыль, вода, влажность, вибрации и т.д. Рекомендуется контролирование исправности всех соединений и элементов системы освещения.

ОБЪЯСНЕНИЯ ПРИМЕНЯЕМЫХ ОБОЗНАЧЕНИЙ И СИМВОЛОВ

P1: Напряжение номинальное, частота.
P2: Максимальная мощность источника света.
P3: Лампа LED.
P4: Цоколь / патрон.
P5: Изделие пыленепроницаемое. Защита от струящейся воды.
P6: Изделие выполняет требования Директива Европейского Союза (ЕС).
P7: Символ обозначает минимальное расстояние между светильником (его источником света) и освещаемым объектом.
P8: Можно применять внутри и снаружи помещений.
P9: I Класс В данном изделии защитную функцию от поражения электрическим током, кроме основной изоляции, исполняют также дополнительные средства безопасности, в качестве дополнительной защищающей цепи, к которой можно присоединить защитную цепь основного питательного устройства.
P10: Диапазон температуры окружающей среды, в которой может работать изделие.
P11: Сертификат соответствия, подтверждающий соответствие качества продукции с утвержденными стандартами на территории Таможенного союза.
P12: Продукт соответствует требованиям действующих в Великобритании (UK) стандартам.
P13: Товар соответствует требованиям действующих в Украине технических регламентов.

ЗАЩИТА ОКРУЖАЮЩЕЙ СРЕДЫ

Заботьтесь о чистоте и окружающей среде. Рекомендуем сортировку отбросов.
P14: Данное обозначение указывает на необходимость селекционного сбора использованных электрических и электронических приборов домашнего обихода. Размеченные таким образом изделия нельзя выкидывать с обыкновенным мусором, за что грозит штраф. Данные изделия могут быть опасны для окружающей среды и для здоровья людей, они требуют специальной формы переработки / восстановления / рециклинга / обезвреживания. Информацию на тему пунктов сбора/приема распространяют локальные власти или продавцы оборудования данного типа. Использованное оборудование можно также отдать продавцу, если новое изделие куплено в числе не больше, чем новое оборудование того же вида. Выше перечисленные правила касаются территории Европейского Союза. В случае других государств, следует придерживаться прав, действующих в данном государстве. Рекомендуем контакт с дистрибьютором нашего изделия на данной территории.

ПРИМЕЧАНИЯ / УКАЗАНИЯ

Несоблюдение данной инструкции может привести, например, к пожарам, ожогам, поражением электрическим током, а также к другим материальным и нематериальным убыткам. Дополнительная информация на тему товаров марки Kanlux доступна на сайте: www.kanlux.com
Kanlux SA не несет ответственности за последствия, вызванные в связи с несоблюдением предписаний данной инструкции. Компания Kanlux SA оставляет за собой право вносить изменения в инструкцию - текущая версия для скачивания на сайте www.kanlux.com.

UA

ПРИЗНАЧЕННЯ / ЗАСТОСУВАННЯ

Виріб призначений для застосування у житлових приміщеннях і загального призначення.

МОНТАЖ

Технічні зміни вимагають згоди виробника. Перед початком монтажу необхідно ознайомитися з інструкцією. Монтаж повинен виконуватися особою з відповідними компетенціями. Всі операції повинні проводитися при відімкненому живленні. Необхідно бути особливо обережним. Схема монтажу: див. ілюстрацію. Перед першим використанням необхідно переконатися, що механічний монтаж і електричне підключення здійснені правильно. З'єднувальні проводи необхідно прокладати таким чином, щоб запобігти контакту з елементами виробу, що нагріваються. Для підтримки належного рівня IP слід підібрати діаметр проводу живлення до діаметру кабельного вводу, використовуваного в продукті. Виріб має контакт/затискач заземлення. Якщо не підключити провід заземлення - існує небезпека ураження електричним струмом.

ФУНКЦІОНАЛЬНІ ХАРАКТЕРИСТИКИ

Виріб використовується всередині і/або зовні приміщень. У виробі можна застосовувати енергоощадні джерела світла.

РЕКОМЕНДАЦІЇ ЩОДО ЕКСПЛУАТАЦІЇ / ОБСЛУГОВУВАННЯ

Технічні роботи проводити при відімкненому живленні і після того як виріб вистигне. Чистити лише м'якою та сухою тканиною. Не використовувати хімічних засобів чищення. Виріб живиться виключно номінальною напругою, або у напругою з вказаного діапазону. У виробі використовуються джерела освітлення з вказаними у інструкції параметрами. Джерело світла нагрівається до високої температури. Виріб може нагріватися до високої температури. Не накривати виробу. Забезпечити доступ повітря. Всі проводи і елементи з'єднані зі світильником необхідно розташувати так, щоби уникнути контакти з елементами освітлювальної системи, що нагріваються. Регулювання напрямку освітлення і/або заміну джерела світла потрібно проводити після того, як виріб вистигне. Заміна джерела світла здійснюється після того, як виріб охолоне: див. ілюстрацію. Виріб заборонено використовувати у місцях із шкідливими умовами, напр., пил, бруд, вода, волога, вібрації тощо. Рекомендується провести перевірку підключення усіх з'єднань та елементів системи освітлення.

ПОЯСНЕННЯ ВИКОРИСТАНИХ ПОЗНАЧЕНЬ І СИМВОЛІВ

P1: Номінальна напруга, частота.
P2: Максимальна потужність джерела світла.
P3: Лампа LED.
P4: Цоколь / патрон.
P5: Виріб пилонепроникний. Захист від водяних струменів.
P6: Виріб відповідає вимогам Директив Євросоюзу (ЄС).
P7: Символ визначає мінімальну відстань між світильником (його джерела світла) від місць і об'єктів освітлення.
P8: Використовується лише всередині і зовні приміщень.
P9: Клас I Виріб, у якому засобом захисту від ураження електричним струмом, окрім основної ізоляції, є додаткове захисне коло, що підключається до заземлення мережі живлення.
P10: Діапазон температури навколишнього середовища допустимий для виробу.
P11: Сертифікат відповідності, що підтверджує відповідність якості продукції до затверджених стандартів на території Митного союзу.
P12: Товар відповідає вимогам нормативних документів, що застосовуються на території Великобританії.
P13: Продукція відповідає вимогам технічних регламентів, що діють в Україні

ЗАХИСТ НАВКОЛИШНЬОГО СЕРЕДОВИЩА

Піклуйтеся про чистоту і зовнішнє середовище. Рекомендується розділяти відходи.
P14: Це позначення вказує на необхідність розділяти використане електричне та електронне обладнання. Вироби з таким позначенням заборонено викидати до звичайного сміття з іншими відходами під загрозою штрафу.Такі вироби можуть спричинити шкоду навколишньому середовищу і здоров'ю людини, ці вироби потребують спеціальної орми переробки / регенерації / знешкодження. Інформацію щодо пунктів збору/приймання можна отримати у місцевих органах влади, або продавця обладнання. Використане обладнання можна також повернути продавцеві у випадку придбання нового виробу, у кількості, що не перевищує нового обладнання цього ж виду. Вищенаведені положення діють на території Європейського Союзу. Для інших держав слід застосовувати законоположення, що діють у даній державі. Рекомендуємо звернутися до нашого дистриб'ютора на даній території.

ЗАУВАЖЕННЯ / ВКАЗІВКИ

Недотримання рекомендацій даної інструкції може спричинити, напр., пожежу, опіки, ураження електричним струмом, тілесні травми та завдати іншої матеріальної і нематеріальної шкоди. Додаткову інформацію щодо продуктів торгової марки Kanlux можна отримати на веб-сторінці: www.kanlux.com
Kanlux SA не несе відповідальності за наслідки недотримання даної інструкції. Компанія Kanlux SA залишає за собою право вносити зміни в інструкцію - поточна версія для скачування на сайті www.kanlux.com.

LT

PASKIRTIS / TAIKYMAS

Gaminys skirtas varoti butuose bendriems buitiniams tikslams ir poreikiams tenkinti.

MONTAVIMAS

Draudžiama daryti techninius pakeitimus. Prieš pradedant montuoti susipažink su instrukcija. Montavimą turi atlikti asmuo turintis atitinkamus įgalinimus. Visi darbai turi būti atliekami atjungus maitinimą. Būtinas ypatingas atsargumas. Montavimo schema: žiūrėk iliustracijas. Prieš pirmą panaudojimą reikia įsitikinti, kad gaminys yra taisyklingai mechaniškai sumontuotas ir tinkamu būdu elektriškai sujungtas. Prijungiamieji laidai turi būti išvedžioti tokiu būdu, kad nebūtų galimas jų susilietimas su įkaistančiomis gaminio dalimis. Norint išlaikyti tinkamą IP laipsnį reikia parinkti maitinimo laido skersmenį prie įrenginio riebokšlio skersmens. Gaminys turi kontaktą/apsauginį gnybtą. Neprijungus apsauginio laido, kyla elektros smūgio pavojus.

FUNKCIONALUMO BRUOŽAI

Gaminį skirtas vartoti patalpų viduje ir/arba išorėje. Gaminyje gali būti taikomi energiją taupantys šviesos šaltiniai.

EKSPLOATAVIMO REKOMENDACIJOS / KONSERVAVIMAS

Konservacinius darbus reikia vykdyti atjungus maitinimą ir gaminiui ataušus. Valyti tik švelniais ir sausais audiniais. Nevartoti cheminių valymo priemonių. Gaminį reikia maitinti tik nominalia įtampa arba įtampomis nurodytame diapazone. Gaminiui reikia taikyti šviesos šaltinius, kurių parametrai atitinka tuos nurodytus instrukcijoje. Šviesos šaltinis sušyla iki aukštos temperatūros. Gaminys gali įšilti iki padidintos temperatūros. Neuždengti gaminio apdangalais. Užtikrinti laisvą oro pritekėjimą. Visus laidus ir elementus bendradarbiaujančius su šviestuvu reikia įtaisyti tokiu būdu, kad jie nesusidurtų su sušilusiomis apšvietimo sistemos dalimis. Švietimo krypties reguliavimą ir/arba šviesos šaltinio keitimą atlikti gaminiui ataušus. Šviesos šaltinį keitimą galima atlikti gaminiui ataušus. žiūrėk iliustracijas. Gaminio nevartoti vietoje kur yra nepalankios aplinkos sąlygos pvz. dulkės, vanduo, drėgmė, vibracijos ir pan. Rekomenduojama patikrinti visų sujungimų ir apšvietimo sistemos elementų tinkamumą.

VARTOJAMŲ ŽENKLINIMŲ IR SIMBOLIŲ AIŠKINIMAS

P1: Nominali įtampa, dažnis.
P2: Maksimali šviesos šaltinio galia.
P3: LED lemputė.
P4: Galvutė / patronas.
P5: Dulkėms nepralaidus gaminys. Apsauga nuo vandens liūties.
P6: Gaminys atitinka Europos Sąjungos (ES) direktyvų reikalavimus.
P7: Simbolis reiškia minimalų atstumą kokį gali turėti šviestuvas (jo šviesos šaltinis) nuo apšviečiamų vietų ir objektų.
P8: Galima vartoti patalpų viduje ir išorėje.
P9: I klasė - Gaminys, kuriame apsaugos nuo elektros smūgio priemonės apima be pagrindinės izoliacijos, papildomas apsaugos priemones, t.y. apsauginę grandinę, prie kurios turi būti prijungtas pastovios maitinimo įrangos apsauginis laidas.
P10: Aplinkos temperatūros diapazonas, kuriame gaminio atžvilgiu nėra sukeliamas pavojus.
P11: Atitikties sertifikatas patvirtinantis gamybos kokybę pagal užtvirtintus Muitinės Sąjungos teritorijoje standartus.
P12: Produktas atitinka Didžiojoje Britanijoje (JK) taikomų taisyklių reikalavimus.
P13: Gaminys atitinka Ukrainoje galiojančių techninių reglamentų reikalavimus.

APLINKOSAUGA

Rūpinkitės švarumu ir aplinka. Rekomenduojame sunaudotų pakuočių atliekų segregavimą.
P14: Šis ženklinimas nurodo, kad sudevėti elektriniai ir elektroniniai įrenginiai privalo būti selektyviai surenkami. Taip paženklintų gaminių negalima išmesti į komunalinių atliekų savartyną kartu su kitomis šiukšlėmis - už tai gresia piniginė bauda. Tokie gaminiai gali būti kenksmingi kaip aplinkai, taip ir žmonių sveikatai, jiems turi būti taikomos specialios žaliavų perdirbimo priemonės siekiant užtikrinti tų atliekų utilizavimą, nukenksminimą, antrinį panaudojimą. Informacijos dėl surinkėjų/priėmėjų perduoda vietos valdžios arba šio tipo įrenginio pardavėjai. Sudėvėtas įrenginys taip pat gali būti perduotas pardavėjui, nupirkus naują gaminį, kiekiu kuris neperžengia šio tipo nupirkto įrenginio kiekį. Ankščiau minėtos taisyklės liečia Europos Sąjungos teritoriją. Kitose šalyse reikia taikyti teisinius reguliavimus, kurie galioja šioje šalyje. Rekomenduojame susisiekti su mūsų tiekėju, atitinkamoje teritorijoje.

PASTABOS / NURODYMAI

Nesilaikymas šios instrukcijos nurodymų gali sukelti pvz. gaisrą, nuplykimus, elektros smūgį, fizinius pažeidimus bei kitokias materialias ir nematerialias žalas. Papildomų informacijų Kanlux markės gaminių tema rasite svetainėje: www.kanlux.com
Kanlux SA neneša atsakomybės už pasekmes kilusias dėl šios instrukcijos reikalavimų nesilaikymo. Įmonė Kanlux SA pasilieka sau teisę keisti instrukciją - aktualią versiją rasite tinklapyje: www.kanlux.com.

LV

IZMANTOJUMS / LIETOŠANA

Izstrādājums ir paredzēts lietošanai mājas apstākļos un vispārējam izmantojumam.

MONTĀŽA

Aizliegts veikt tehniskas izmaiņas. Pirms montāžas iepazīstieties ar instrukciju. Montāža jāveic personai kam ir piemērotas kvalifikācijas. Visas darbības jāveic esot izslēgtam spriegumam. Jābūt īpaši piesardzīgam.Montāžas shēma: skaties ilustrācijas. Pirms pirmās lietošanas jāpārliecinās, vai ir piemērots mehāniskais piestiprinājums un elektriskā pieslēgšana. Elektrības vadi jāsakārto tajā veidā, lai tie neienāktu saskarē ar izstrādājuma iesildītām daļām. Lai saglabāt attiecīgu IP līmeni, sameklēt barošanas vada diametru droseles, kas ir izmantota produktā, diametram. Izstrādājumam ir drošības kontakts/spaile. Ja drošības vads nav pieslēgts parādās elektrošoka risks.

FUNKCIONĀLĀS ĪPAŠĪBAS

Izstrādājums jālieto telpu iekšā/ārpusē. Izstrādājumā var lietot energoekonomiskos gaismas avotus.

EKSPLUATĀCIJAS NORĀDĪJUMI / KONSERVĀCIJA

Konservācija jāveic esot izslēgtam spriegumam. pēc tam kad izstrādājums atdzisis. Tīrīt tikai ar delikātiem un sausiem audumiem. Nelietojiet ķīmiskus tīrīšanas līdzekļus. Izstrādājums jāapgādā ar nominālo spriegumu vai spriegumiem norādītā apjomā. Izstrādājumā jālieto gaismas avoti. kādu parametri atbilst tiem parametriem. kas norādīti instrukcijā. Gaismas avots iesilst līdz aukstai temperatūrai. Izstrādājums var iesildīties līdz paaugstinātas temperatūras. Neapklājiet izstrādājumu. Jānodrošina brīva pieeja gaisam. Visi vadi un elementi. kas sadarbojas ar rāmi jānovieto tajā veidā. lai neļautu tiem ienākt saskarē ar apgaismojuma sistēmas iesildītām daļām. Spīdēšanas virziena regulēšana un/vai gaismas avota nomaina jāveic pēc tam kad izstrādājums atdzīsies. Gaismas avota nomaina jāveic pēc tam kad izstrādājums atdzisis: skaties ilustrācijas. Nelietojiet izstrādājumu vietā kur ir nelabvēlīgi ārējās vides apstākļi piem. putekļi. ūdens. mitrums. vibrācijas un līdz. Ieteicams pārbaudīt visu savienojumu un apgaismojuma sistēmas elementu pareizību.

IZMANTOTU APZĪMĒJUMU UN SIMBOLU IZSKAIDROŠANA

P1: Nominālais spriegums, frekvence.
P2: Gaismas avota maksimālā jauda.
P3: LED lampa.
P4: Korpuss / rāmis.
P5: Putekļu necaurlaidīgs izstrādājums. Aizsardzība no ūdens straumēm.
P6: Izstrādājums atbilst Eiropas Savienības direktīvu prasībām (ES).
P7: Simbols nozīmē minimālo attālumu, kāds var būt apgaismojuma rāmim (tās gaisma avota) no vietām un apgaismotiem objektiem.
P8: Var lietot telpu iekšā un ārpusē.
P9: Klase I Izstrādājums kādā aizsardzību no elektrošoka veido, izņemot pamata izolāciju, papildu drošības līdzekļi papildu aizsardzības ķēdes veidā, kam jāpieslēdz pastāvīgas elektroinstalācijas aizsardzības vads.
P10: Apkārtnes temperatūras diapazons, kādas iedarbībai var būt izstādīts izstrādājums.
P11: Atbilstības Sertifikāts, kas apliecina produkcijas kvalitāti ar Muitas Savienības teritorijā apstiprinātajiem standartiem.
P12: Produkts atbilst Lielbritānijā (Lielbritānijā) piemērojamo noteikumu prasībām.
P13: Prece atbilst Ukrainā piemērojamo tehnisko noteikumu prasībām.

VIDES AIZSARDZĪBA

Rūpējieties par tīrību un apkārtējo vidi. Ieteicam šķirot iepakojumu atkritumus.
P14: Tas apzīmējums rāda ka ir vajadzība selektīvi vākt lietotas elektriskās un elektroniskās iekārtas. Tajā veidā apzīmēti izstrādājumus, neizpildes gadījumā paredzot naudas sodu, nedrīkst izmest kopā ar parastiem atkritumiem. Tādi izstrādājumi var būt kaitīgi videi un cilvēku veselībai, tie pieprasa speciāla tipa pārstrādāšanas / otrreizēja izmantošana / reciklēšana / neutralizēšana. Informāciju par vākšanas/saņemšanas punktiem var iegūt no reģionālas valdības vai šī tipa iekārtas pārdevēja. Lietotu iekārtu var arī atdot pārdevējam, gadījumā kad tiek iepirkts jauns izstrādājums daudzumā, kas nepārsniedz tā paša tipa iepirktas iekārtas daudzumu. Iepriekšminēti norādījumi attiecas uz Eiropas Savienības teritoriju. Citās valstīs jāievēro juridiski noteikumi, kas ir spēkā attiecīgā valstī. Ieteicam sazināties ar mūsu izstrādājuma izplātītāju attiecīgajā reģionā.

PIEZĪMES / NORĀDĪJUMI

Šīs instrukcijas norādījumu neievērošana var novest līdz piem. ugunsgrēka radīšanai, apdegumiem, elektrošokam, fiziskiem ievainojumiem un citiem materiāliem vai nemateriāliem zaudējumiem. Papildu informācija par Kanlux markas produktus ir pieejama šeit: www.kanlux.com
Kanlux SA nenes atbildību par sekām kas radīsies šīs instrukcijas norādījumu neievērošanas dēļ. Firma Kanlux SA aizstāv sev tiesību mainīt instrukciju - aktuālā versija ir pieejama mājaslapā www.kanlux.com

EE

EESMÄRK / RAKENDUS

Seade mõeldud ärakasutamiseks elamumajanduses ja üldeesmärkideks.

MONTEERIMINE

Tehnilised muudatused reserveeritud. Enne kokkupanemise tööde asumist tutvu kasutamisejuhendiga. Monteerimistöösid peab sooritama vastavaid kvalifikatsioone omav isik. Igasugu tehinguid sooritada väljalülitatud toitevoolu korral. Tuleb säilitada erilised ettevaatlikkuse vahendid. Enne esimest kasutamist tuleb ülekontrollida seade õigepärast mehaanilist kinnitust ja elektrilist ühendust. Mitte ületada maksimaalselt koormuse võimsust: vaata illustratsiooni. Ühendusjuhtmed tuleb sel viisil paigutada, et vältida nende kokkupuutumist üles kuumenevate seadmete osadega. Vastava IP-klassi säilitamiseks peate valima toitejuhtme, mille läbimõõt vastaks tootes kasutatud drosseli läbimõõdule. Seade omab vastavat kaitse kontaktühendust/klemmi. Kaitsejuhtme mitte ühendamine ähvardab elektrivoolulöögiga.

OTSTARBEKOHASED OMADUSED

Seaded kasutada ruumide sees ja/või väljaspool ruumi. Seadmes võib kasutada energiatsäästvaid valguse allikaid.

EKSPLUATATSIOONILISED / HOOLDUS SOOVITUSED

Konserveerimise töösid sooritada välja lülitatud voolu juures, peale toote maha jahtumist. Puhastada ainult õrnadega ja kuiva lapiga. Ärge katke seadet. Tagada vaba õhu juurdepääsu. Seade võib kuumeneda kõrgematele temperatuuridele. Valguseallika väljavahetamist sooritada peale toote maha ajhtumist: vaata illustratsiooni. Seadmes tuleb kasutada valgusallikaid, vastavalt parameetritele märgistatud kasutamise instruktsioonis. Seadet tuleb pingestada ainult nominaal väärtuse järgi või näidatud pinge vahemikus. Seadet ei tohi kasutada kohtades, kus valitsevad mitte soodsad ümbrsukonna töötingimused, näiteks mustus, tolm, vesi, niiskus, vibratsioon, plahvatusohtlik atmosfäär, keemilised aurud või puhangud jne. Ärge kasutage keemilisi puhastusvahendeid. On soovitatud ülekontrollida kõikide ahelate ühendused ja sammuti valgustuse süsteemi elemente. Kõiksugu kaablid ja elemendid, mis teevad koostööd valgusti kerega peavad olema paigutatud sellises kohas, et mitte lubada neil kokku puutuda üleskuumendatud valgustussüsteemi elementidega. Valgusallikas kuumeneb ülesse kõrge temperatuurini.

KASUTATUD MÄRGISTUSTE JA SÜMBOLITE SELGITUSED

P1: Nominaal pinge, sagedus.
P2: Maksimaalne võimsus.
P3: LED Lamp.
P3: Sokkel / lambipesa.
P4: Kaitse tahkete kehade eest, suuremad kui 1,0 mm.
P5: Seade on tolmukindel. Kaitse veejugade eest.
P6: Toode vastab Euroopa Liidu (EL) Direktiivide nõuetele.
P7: Märgistatud sümbol määrab ära minimaal kauguse, mida peab tagama valgustikeha (selle valguseallikas) kohtadest ja objektidest, mida valgustab.
P8: On lubatud kasutada nii seespool, kui ka väljaspool ruumi
P9: I Klass Seade, kus kaitset elektrilöögi eest vastutab veel, peale põhiisolatsiooni, lisakaitsevahendid nagu lisavoolukaitseahel, mille juurde tuleb ühendada põhivooluvõrgu kaitsekaabel.
P10: Ümbruskonna temperatuuri vahemik, millega on lubatud mõjutada seadet.
P11: Vastavustunnistus, mis tõendab tootmise kvaliteedi vastavust kinnitatud standartidega Tolliliidu territooriumil.
P12: Toode vastab Suurbritannias (UK) kehtivate eeskirjade nõuetele.
P13: Toode vastab Ukrainas kehtivate tehniliste eeskirjade nõuetele.

KESKONNAKAITSE

Hoolitse puhtuse ja keskkonna eest. Soovitame pakendijäätmete segregatsiooni.
P14: See märgistus näitab vajadust eraldi koguda ärakasutatud elektri-ja elektroonikaseadmeid. Tooteid sel viisil märgistatud, trahvi ähvardusel, ei tohi väljavisata tavalisse prügikasti koos muude jäätmetega. Sellised tooted võivad olla kahjulikud keskkonnale ja inimeste tervisele, nad nõuavad erilist ümbertöötlemist / taaskasutamist / ringlussevõtu / kõrvaldamist. Teavet kogumispunktide/vastuvõtmise kohtade kohta saavad anda kohalikud omavalitsus võimud või selliste seadmete edasimüüjad. Kasutatud seadmeid võib tagastada ka müüjale, juhul, kui ostetatav kogus uusi tooteid ei ole suurem, kui ostetavad samalaadi uued seadmed oma kogusega on vastavuses. Ülevalpool toodud reeglid kehtivad Euroopa Liidu piirkonnas. Teiste riikide puhul tuleks kasutusele võtta kohalikke õigusakte, mis kehtivad antud riigis. Me soovitame teil ühendust võtta oma toote turustajaga teie piirkonnas.

MÄRKUSED / NÄPUNÄITED
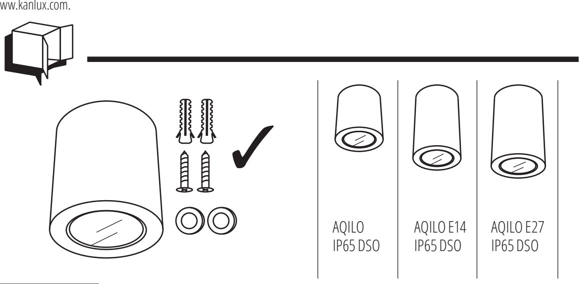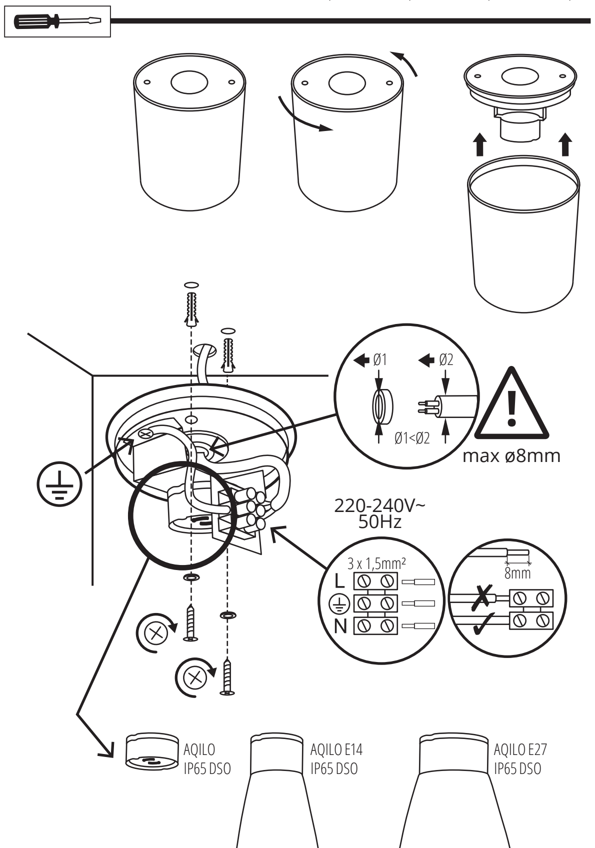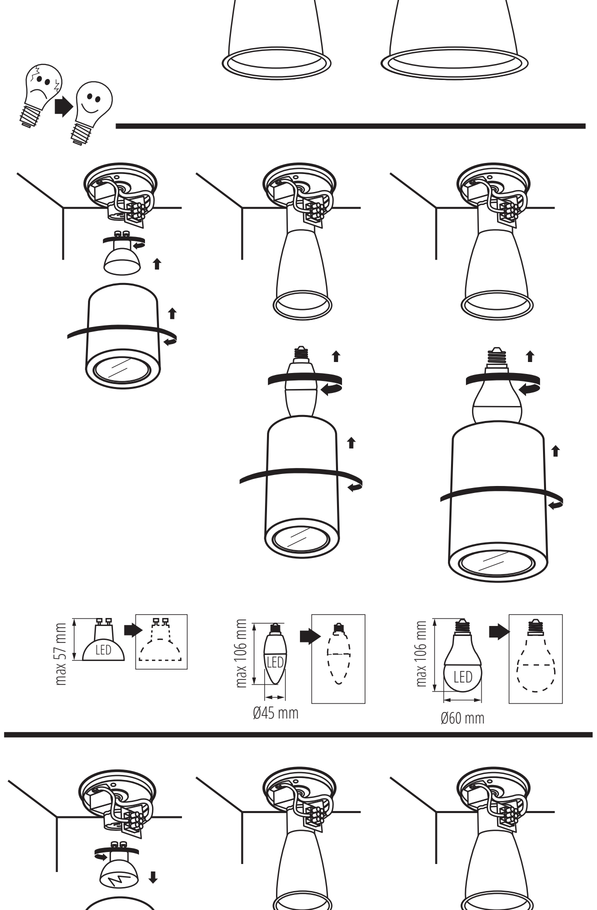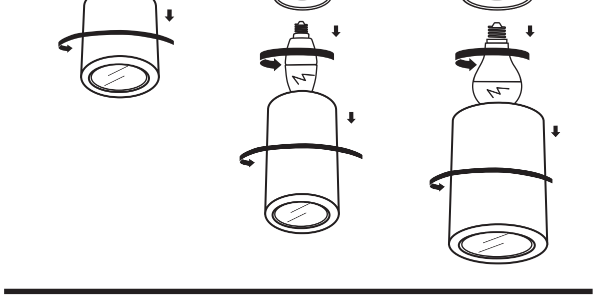
Käesoleva käsiraamatus toodud soovituste eiramine, võivad põhjustada näiteks tulekahju, põletushaavu, elektrilööki, füüsilisi vigastusi ja muid kahjustusi nii materiaalseid ja immateriaalseid. Kanlux margi all olevate toodete kohta lisainfot leiate veebil: www.kanlux.com
Kanlux SA ei kanna mingisugust vastutust juhtumite eest, mis tulenevad mitte kinnipidamisest siin toodud kasutusjuhendusest.
Firma Kanlux SA jätab endale õiguse muudatuste tegemiseks kasutusjuhendis – kehtiva versiooni saab alla laadida veebilehelt www.kanlux.com.