# BAREV BL 40W 12030 NW

Aprisa s.r.o., Sadová 618
738 01 Frýdek-Místek, Czech Republic

2023/12-1

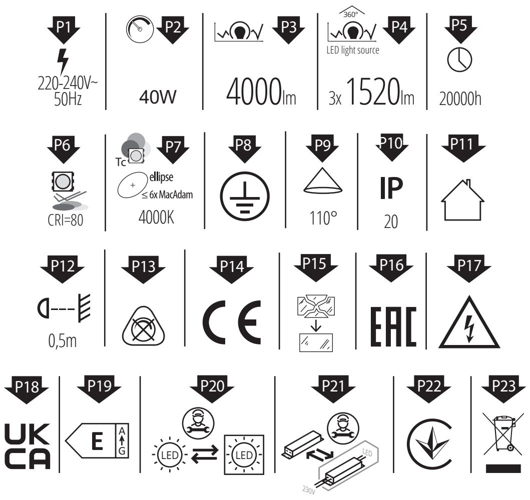

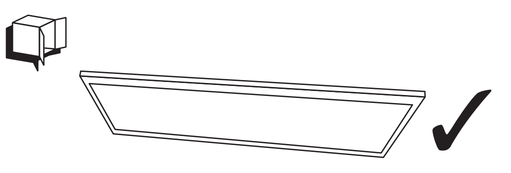

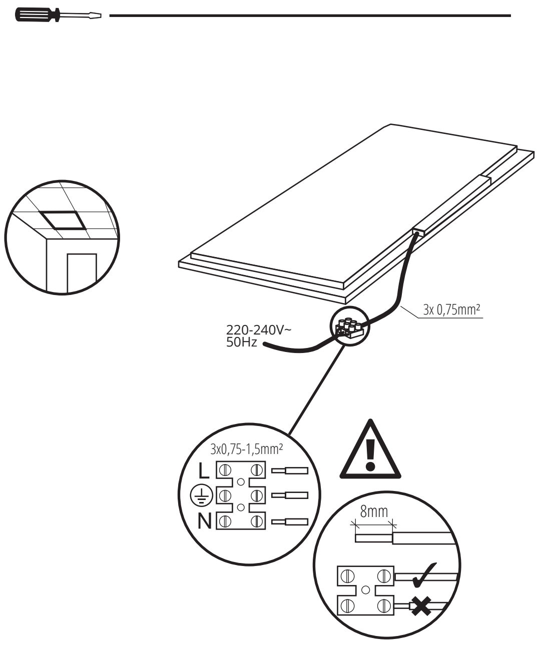

/EN/ Not included /DE/ Nicht im Set enthalten /FR/ Non inclus /NL/ Niet inbegrepen /IT/ Non incluso nel kit /PL/ Nie ma w zestawie /CZ/ Není součástí sady /SK/ Nie je súčasťou balenia /HU/ A készlet nem tartalmazza /RO/MD/ Nu este inclus în set /SI/ Ni v setu /BG/ Не е включен в комплекта /RU/BY/ Нет в комплекте /UA/ Немає в комплекті /LT/ Nėra rinkinyje /LV/ Nav iekļauts komplektā /EE/ Ei ole komplektis

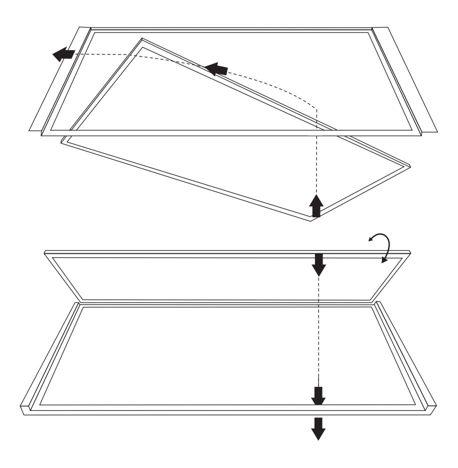

## EN

### INTENDED USE / APPLICATION

Product for lighting office spaces and for general use.

### MOUNTING

Technical changes reserved. Read the manual before mounting. Mounting should be performed by an appropriately qualified person. Any activities to be done with disconnected power supply. Exercise particular caution. Mounting diagram: see pictures. Check for proper mechanical fastening and connection to electrical power prior to first use. The product can be connected to a supply network which meets energy quality standards as prescribed by law. Product has a protective contact/terminal. Failure to connect the protective lead may lead to electric shock.

### FUNCTIONAL CHARACTERISTICS

Product for indoor use.

### USAGE GUIDELINES / MAINTENANCE

Replacing the light source in the housing is impossible. If the light source is damaged replace the entire housing. Any maintenance work must be performed when the power supply is cut off and the product has cooled down. Clean only with soft and dry cloths. Do not use chemical detergents. Do not cover the product. Ensure free air access. Product may heat up to a higher temperature. ATTENTION! Do not look directly at LED light beam. Product can only be supplied by rated voltage or voltage within the range provided. Product must not be used in unfavourable environment, e.g. dust, moisture,water, vibrations, etc.

### EXPLANATIONS OF SYMBOLS USED

P1: Rated voltage, frequency.
P2: Rated power.
P3: Rated luminous flux.
P4: Rated luminous flux. The specified luminous flux refers to the light source (LED module) used.
P5: Rated durability.
P6: Colour Rendering Index.
P7: Colour temperature.
P8: Class I. A product in which protection against electric shock is provided not only by means of basic insulation but also through additional safety measures, i.e. extra protective circuit to which protective conductor of the fixed feeding installation needs to be connected.
P9: Viewing angle.
P10: Protection against solid foreign objects bigger than 12mm provided.
P11: Use only indoors.
P12: The symbol describes the minimal distance of a light fixture (its light source) from the spots and objects that it's illuminating.
P13: The product is not compatible with lighting dimmers.
P14: Product meets the requirements of EU directives.
P15: The chipped globe, screen or protective shield must be replaced immediately.
P16: Certificate of Conformity confirming the quality of production in accordance with approved standards on the territory of the Customs Union.
P17: Caution, risk of electric shock.
P18: The product is compliant with all relevant United Kingdom regulations.
P19: This product is equipped with a light source with energy efficiency class E
P20: The LED light source can only be replaced by qualified personnel (Aprisa service only).
P21: Any control panel or control equipment can only be replaced by qualified personnel (Aprisa service only).
P22: The product meets the requirements of technical regulations applicable in Ukraine.

### ENVIRONMENTAL PROTECTION

Keep your environment clean. Segregation of post-packaging waste is recommended.

P23: This labelling indicates the requirement to selectively collect waste electronic and electrical equipment. Products labelled in this way must not be disposed of in the same way as other waste under the threat of a fine. These products may be harmful to the natural environment and health, and require a special form of recycling/neutralising. Products labelled in this way should be returned to a collection facility for waste electrical and electronic goods. Information on collection centres is provided by local authorities or sellers of such goods. Used items can also be returned to the seller when new product is purchased, in quantity no larger than the purchased item of the same type. The above rules regard the EU area. In the case of other countries, regulations in force in a given country must be applied. Contacting the distributor of our products in a given area is recommended.

### COMMENTS / GUIDELINES

Failure to follow these instructions may result in e.g. fire, burns, electrical shock, physical injury and other material and non-material damage. For more information about Miledo products visit www.kanlux.com. Aprisa s.r.o. shall not be responsible for any damage resulting from the failure to follow these instructions. Aprisa s.r.o. reserves the right to make changes in the manual - the current version can be downloaded at www.kanlux.com.

## DE

### VERWENDUNG / ANWENDUNG

Produkt für die Bürobeleuchtung und zur allgemeinen Verwendung.

### MONTAGE

Technische Änderungen vorbehalten. Lesen Sie vor der Montage die Anleitung. Die Montage sollte von einer Person durchgeführt werden, welche die erforderliche Befugnis hat. Alle Tätigkeiten sind bei abgeschalteter Energieversorgung durchzuführen. Besondere Vorsicht ist zu wahren. Montageschema: s. Zeichnungen. Vor der Inbetriebnahme muss die ordnungsgemäße mechanische Befestigung und der elektrische Anschluss geprüft werden. Das Produkt kann an ein Elektrizitätsnetz angeschlossen werden, das die gesetzlich festgelegten Energiestandards erfüllt. Das Produkt besitzt einen Schutzstecker/eine Schutzklemme. Das Nichtanschließen der Schutzleitung kann zu elektrischem Schlag führen.

### FUNKTIONELLE EIGENSCHAFTEN

Produkt zur Verwendung im Innenbereich.

### BETRIEBSHINWEISE / WARTUNG

Die Lichtquelle im Gehäuse kann nicht ausgetauscht werden. Bei einer Beschädigung der Lichtquelle muss das gesamte Gehäuse ersetzt werden. Die Wartung bei ausgeschalteter Versorung und nach Erkalten des Produkts durchführen. Nur mit weichen und trockenen Stoffen säubern. Keine chemischen Reinigungsmittel verwenden. Das Produkt nicht bedecken. Für ungehinderte Luftzufuhr sorgen. Das Produkt kann sich aufheizen. ACHTUNG! Nicht starr auf die Lichtquelle der Diode/LED-Diode blicken. Das Produkt ausschließlich mit der Nennspannung oder einem gegebenen Spannungsbereich versorgen. Das Produkt darf an keinem Ort benutzt werden, an dem ungünstige Umgebungsbedingungen herrschen, z.B. Staub, Feinstaub, Wasser, Feuchtigkeit, Vibrationen u.ä.

### ERLÄUTERUNGEN ZU DEN VERWENDETEN MARKIERUNGEN UND SYMBOLEN

P1: Nennspannung, Frequenz.
P2: Nennleistung.
P3: Nominal-Leuchtstrahl.
P4: Nominal-Leuchtstrahl. Der angegebene Lichtstrom bezieht sich auf die verwendete Lichtquelle (LED-Modul).
P5: Nenn-Lebensdauer.
P6: Farbwiedergabeindex.
P7: Farbtemperatur.
P8: Klasse I. Produkt, bei dem als Schutz vor elektrischem. Sicherheitsvorkehrungen in Form eines zusätzlichen Schutzkreises dienen, an den man.
P9: Leuchtwinkel
P10: Geschützt gegen feste Fremdkörper mit mehr als 12mm Durchmesser.
P11: Nur für die Verwendung im Innenbereich.
P12: Das Symbol bezeichnet den Mindestabstand, den die Leuchte (deren Lichtquelle) von den beleuchteten Orten und Objekten haben muss.
P13: Das Produkt kann nicht zusammen mit Beleuchtungsdimmern verwendet werden.
P14: Das Produkt erfüllt die Anforderungen der EU-Richtlinien.
P15:Gesplitterte oder zerbrochene Teile (Lampenschirm, Abschirmung, Schutzscheibe) müssen sofort ersetzt werden.
P16: Zertifikat über Konformität der Produktionsqualität mit den anerkannten Standards auf dem Gebiet der Zollunion.
P17: Vorsicht, Gefahr eines Stromschlags.
P18: Das Produkt entspricht den im Großbritannien (UK) geltenden Vorschriften.
P19: Dieses Produkt enthält ein Leuchtmittel der Energieeffizienzklasse E
P20: Möglichkeit, die LED-Lichtquelle nur durch qualifiziertes Personal auszutauschen (nur durch den Aprisa-Service).
P21: Das Vorschaltgerät kann nur von einem qualifiziertem Personal ausgetauscht werden (nur vom Aprisa-Service).
P22: Das Produkt erfüllt die Anforderungen der in der Ukraine geltenden technischen Vorschriften.

### UMWELTSCHUTZ

Auf Sauberkeit und die Umwelt achten. Wir empfehlen die Trennung der Verpackungsabfälle.

P23: Diese Kennzeichnung weist auf die Notwendigkeit hin, gebrauchte elektrische und elektronische Geräte selektiv zu sammeln. Solche gekennzeichneten Produkte dürfen nicht zusammen mit normalem Müll entsorgt werden. Bei Zuwiederhandlung droht eine Geldstrafe. Diese Produkte können schädlich für die Umwelt und die menschliche Gesundheit sein und erfordern eine spezielle Form der Umwandlung / der Rückgewinnung / des Recyclings / der Unschädlichbarmachung. Auf diese Weise markierte Produkte müssen einem Sammelpunkt von gebrauchten elektrischen oder elektronsichen Geräten zugeführt werden. Informationen zu Sammel-/Abholpunkten erteilen die lokalen Behörden oder die Verkäufer dieser Produkte. Gebrauchte Produkte können auch an den Verkäufer zurückgegeben werden, wenn die Zahl der alten die der neu gekauften nicht übersteigt. Die o.g. Prinzipien betreffen das Gebiet der EU. Im Falle anderer Länder sind die rechtlichen Bestimmungen des jeweiligen Landes anzuwenden. Wir empfehlen, den Händler unseres Produkts im jeweiligen Gebiet zu kontaktieren.

### ANMERKUNGEN / HINWEISE

Die Nichtbeachtung der Empfehlungen der vorliegenden Hinweise kann u.a. zu Bränden, Verbrennungen, Stromschlägen, physischen Verletzungen und anderen materiellen und immateriellen Schäden führen. Zusätzliche Informationen zu den Produkten der Marke Miledo sind auf der Seite www.kanlux.com erhältlich. Aprisa s.r.o. haftet nicht für Schäden, die aus dem Nichtbeachten der Empfehlungen der vorliegenden Hinweise resultieren. Die Firma Aprisa s.r.o. behält sich das Recht vor, Änderungen an der Bedienungs.r.o.nleitung einzuführen - die aktuelle Version zum Herunterladen auf www.kanlux.com

## FR

### DESTINATION / APPLICATION

Produit à l'éclairage des bureaux et aux destinations générales.

### INSTALLATION

Modifications techniques réservées. Avant de commecner l'installation lisez le mode d'emploi. Installation doit être éffectuée par une personne possédant les certificats d'aptitude convenables. Toutes les opérations doivent être éffectuées avec la tension débranchée. Il faut rester très prudent. Schéma de l'installation: voir les images. Avant la première mise en marche il faut s'assurer si le fixage mecanique est correct aisni que la connection électrique. Produit peut être branché au réseau d'alimentation qui est conforme aux standards de qualité d'energie définis par la loi. Produit possède contact /borne de protection. Manque de raccordement du câble de protection entraîne le risque de commotion électrique.

### CARACTERISTIQUES FONCTIONELLES

Utiliser le produit uniquement à l'intérieur des locaux.

### RECOMMENDATIONS D'EXPLOITATION / MAINTENANCE

Il est impossible de remplacer la source lumineuse dans le luminaire. En cas d'endommagement de la source lumineuse, il faut remplacer tout le luminaire. Faire l'entretien avec l'alimentation coupée une fois le produit refroidi. Nettoyer uniquement avec les tissus secs et delicats. On ne peut pas utiliser les produits nettoyants chimiques. Ne pas couvrir le produit. Assurer l'accès libre de l'air. Produit peut se réchauffer jusqu'à la temperature élevée. ATTENTION! Ne pas fixer les yeux sur la lumière de la diode/diodes LED. Produit à alimenter à l'aide de la tension nominale ou dans les limites des tensions indiquées. Produit ne peut pas être utilisé dans l'endroit aux conditions défavorables par exemple: poussière, eau, humidité, vibrations etc.

### EXPLICATION DES MARQUAGES ET DES SYMBOLES UTILISES

P1: Tension nominale, fréquence.
P2: Puissance nominale.
P3: Flux lumineux nominal.
P4: Flux lumineux nominal. Le flux lumineux mentionné se rapporte à la source lumineuse utilisée (module LED).
P5: Durée de vie nominale.
P6: Coefficient du rendu des couleurs.
P7: Température de couleurs.
P8: 1ère classe. Produit où la protection contre la commotion les moyens de sécurité suppléméntaires sous forme du circuit de protection suppléméntaire à lequel il faut brancher le câble de protection constante de l'installation d'alimentation.
P9: Angle d'éclairage.
P10: Protection contre les états solides dépassant 12mm.
P11: Utiliser uniquement à l'intérieur des locaux.
P12: Symbole signifie la distance minimale qui peut avoir lieu entre le luminaire (sa source de lumière) et les endroits et les objets qu'il éclaire.
P13: Le produit ne fonctionne pas ensemble avec les gradateurs de lumière.
P14: Produit conforme aux Directives de lUnion Européenne (UE).
P15: Il faut immédiatement échanger le globe, l'écran, la vitre de protection cassé ou endommagé.
P16: Certificat de conformité validant la qualité de la production avec les normes approuvées sur le territoire de l'Union douanière
P17: Attention, risque de choc électrique.
P18: Le produit est conforme à la réglementation applicable au Royaume-Uni (UK).
P19: Ce produit contient une source lumineuse d'efficacité énergétique E
P20: La source lumineuse LED ne peut être remplacée que par du personnel qualifié (uniquement par le service Aprisa).
P21: L'alimentation ne peut être remplacé que par du personnel qualifié (uniquement par le service Aprisa).
P22: Le produit est conforme aux exigences de la réglementation technique applicable en Ukraine.

### PROTECTION DE L'ENVIRONNEMENT

Gardez la propreté et protégez l'environnement. La segrégation des déchets d'emballage est recommandée.

P23: Ce marquage indique la nécessité de la collecte sélective des appareils électriques et électroniques usés. Les produits marqués de cette façon ne peuvent pas, sous la peine d'amende, être jetés aux poubelles avec les déchets ordinaires. Ces produits peuvent être nuisibles pour l'environnement et pour la santé des hommes, il exigent les formes spéciales de la transformation/de la récupération/du recyclage et de la neutralisation. Produits marqués de cette façon doivent être rendus aux points de ramassage du matériel électrique et électronique usé. Informations sur les points de ramassage/réception sont données par les autorités locales ou le vendeur de ce type de matériel. Matériel usé peut être aussi rendu au vendeur en cas de l'achat de nouveau matériel en quantité inférieur ou égal au nouveau matériel acheté du même type. Susdits principes concernent le territoire de l'Union Européenne. En cas d'autres pays appliquer les dispositions en vigueur dans un pays concerné. Nous recommandons de contacter le distributeur de notre produit dans le territoire concerné.

### REMARQUES / INDICATIONS

La non observation des indications du présent ,ode d'emploi peut entraîner par exemple aux incendies, aux brûlures, à la commotion électrique, aux lésions physiques et aux autres dommages matériels et immateriels. Les informations supplémentaires concérnant les produits de la marque Miledo sont accessibles sur le site: www.kanlux.com. Aprisa s.r.o. n'encourt pas de responsabilité pour les dommages résultant de la non observation du présent mode d'emploi. La société Aprisa s.r.o. se réserve le droit d'apporter des modifications à l'instruction - la version actuelle peut être téléchargée à partir du site www.kanlux.com.

## NL

### BESTEMMING /TOEPASSINGSGEBIED

Product voor bureau verlichting en algemeen gebruik.

### MONTAGE

Technische veranderingen gereserveerd. Voor montage lees instructie. Montage zou kwalificeerde persoon uitvoeren. Alle operaties doen bij losgekoppelde stroominstalatie. Men moet bijzondere vorzichtigheid houden. Montagebeeld: kijk afbeelding. Voor eerste gebruik moet men mechanische montage en elektrische aansluiting controleren. Het product kan aangesloten worden tot elektrische leiding die vooldoet aan energie kwaliteits regels bepaald door de wetgeving. Product heeft beschermings raakpunt. Geen aansluiting van beschermingskabel dreigt met verlamming door de stroom.

### FUNCTIONAAL EIGENSCHAPPEN

Product gebruiken in binnenruimen.

### GEBRUIKSAANWIJZING / KONSERWATIE

Onderhoudswerken maken bij uitgedane stroom en afgekoelde elementen. Schoonmaken alleen met delicate en droge stoffen. Niet gebruiken chenische schoonmakmiddelen. Product nie verdecken. Zorgen voor vrije luchtcirculatie. Product kan zich verwarmen tot verhoogde temperatuur. LET OP! Niet kijken in lichtstroom van LED lamp. Product versterken allen met gevone stroom of wie opgegeven. Product niet gebruiken waar niet goede omstandigheden zijn, bij voorbeeld: stof, water, vocht, vibraties, ezv.

### VERKLARING VAN GEBRUIKTE SYMBOLEN EN AFKORTINGEN

P1: Ingangsstroomspanning, frequentie.
P2: Kracht van ingangsstroom.
P3: Nominale lichtstroom.
P4: Nominale lichtstroom. De aangegeven lichtstroom heeft betrekking op de gebruikte lichtbron (module LED).
P5: Nominale levensduur.
P6: Factoor van kleuren.
P7: Kleur. temperatuur.
P8: Klas I. Product, waarin bescherming tegen elektrische schok geven, buiten basis isolatie, Aanvullende veiligheidsmaatregelen in form van aanvullende beschermings circuit tot welke moet aangesloten worden installatie van vaste stroomleiding.
P9: Verlichtings hoek.
P10: Bescherming voor vaste lichame grooter dan 12nnm.
P11: Gebruiken alleen binnen.
P12: Symbool betekent minimale afstand welke kan licht montuur (haar licht bron) van licht plaatsen en ojekten.
P13: Product werkt niet samen met lichtdimmers.
P14: Product voldoet aan de Europaise Normen (EU).
P15: Zo snell mogelijk vervangen kapote of gebrokene lens, scherm of beschermglas.
P16: Conformiteitscertificaat met bevestiging van de kwaliteit van de productie conform de goedgekeurde normen op het gebied van de Douane-Unie.
P17: Pas op, gevaar voor elektrische schokken.
P18: Het product voldoet aan de eisen van de regelgeving die van toepassing is in Groot-Brittannië (VK).
P19: Dit product bevat een lichtbron met energie-efficiëntieklasse E
P20: Mogelijkheid om de LED lichtbron te vervangen enkel door gekwalificeerd personeel (alleen door Aprisa service).
P21: Vervanging van regelapparatuur enkel door gekwalificeerd personeel (alleen door Aprisa service).
P22: Het product voldoet aan de eisen van de technische voorschriften die van toepassing zijn in Oekraïne.

### MILIEUBESCHERMING

Houri schoonheid en beschermd het milieu. Aanbevolene verpakkings afvalscheiding.

P23: Dat symbool betekend selektive versameling van gebruikte elektrische en elektronische goederen. Producten met zulke symbool onder dwang van boete kan je niet tot gewone afvaal goien. Zulke producten kunne schadelijk zijn voor het milieu en gezondheid van mensen. Ze hebben aparte form van verwerken / herstel / recykling / inactivatie nodig. Producten met zulke etiketten moeten gebracht worden naar kolectieve verzammelingsplaats van verbruikte elektrische en elektronische producten. Informaties over verzammelplaatsen geven lokale administratie of verkopers van zulke producten. Verbruikte producten kunnen ook teruggegeven worden aan verkoper in geval van kopen van nieuwe producten, in niet grotere goeveelheid als nieuwgekochte product. Bovengenoemde regels gelden op gebied van EU. In anderen landen moeten rechtelijke voorschriften gelett worden, die in dit land gelden. Neem kontakt met distributie van onze product op dat gebied.

### LET OP/ BIJZONDERHEDEN

Zich niet houden aan regelingen van deze instructie kan leiden onder anderen tot brand, verbrandingen, overspanningen, en ander materiele en niet materiele schaden. Verdere informaties over producten van merk Miledo zijn op: www.kanlux.com te vinden. Aprisa s.r.o. kan niet aansprakelijk gemaakt worden voor effecten ontstaan door zich niet te houden aan deze instructie. Firma Aprisa s.r.o. behoudt zich het recht tot wijzigingen in de gebruiksaanwijzing- de meest actuele versie te downloaden op www.kanlux.com.

## IT

### DESTINAZIONE / USO

Prodotto per l'illuminazione di uffici e per uso generale.

### ASSEMBLAGGIO

Modifiche tecniche riservate. Prima di procedere con l'assemblaggio si prega di consultare le istruzioni. L'assemblaggio deve essere effettuato da una persona con appropriata competenza. Eseguire qualsiasi operazione con l'alimentazione disinserita. E' necessario adottare particolare cautela. Schema di assemblaggio: vedi illustrazioni. Prima del primo utilizzo, occorre accertarsi che il fissaggio meccanico e il cablaggio elettrico siano corretti. Il prodotto può essere collegato ad una rete d'alimentazione che soddisfi gli standard di qualità energetici definiti dalla legislazione. Il prodotto possiede un contatto/morsetto di protezione. Il mancato collegamento del cavo di protezione genera il rischio di scosse elettriche.

### CARATTERISTICHE FUNZIONALI

Prodotto da utilizzare in ambienti interni.

### RACCOMANDAZIONI D'USO E MANUTENZIONE

Non è possibile sostituire la fonte di luce nella plafoniera. Nel caso di danneggiamento della fonte di luce, occorre sostituire tutta la plafoniera. Eseguire la manutenzione solo con l'alimentazione disinserita e dopo il raffreddamento del prodotto. Pulire esclusivamente con un panno delicato e asciutto. Non utilizzare detergenti chimici. Non coprire il prodotto. Garantire il libero accesso di aria. Il prodotto può riscaldarsi fino a temperature elevate. ATTENZIONE! Non fissare lo sguardo direttamente sul diodo/i LED. Prodotto da alimentare unicamente con la tensione nominale o il campo di tensione prescritti. Non utilizzare il prodotto in luoghi con avverse condizioni ambientali, quali sporco, polvere, acqua, umidità, vibrazioni, ecc.

### SPIEGAZIONE DELLE INDICAZIONI E DEI SIMBOLI USATI

P1: Tensione nominale, frequenza.
P2: Potenza nominale.
P3: Flusso luminoso nominale.
P4: Flusso luminoso nominale. Il flusso luminoso si riferisce alla sorgente luminosa utilizzata (modulo LED).
P5: Vita stimata.
P6: Coefficiente di resa del colore.
P7: Temperatura di colore.
P8: Classe I. Prodotto in cui la protezione contro la folgorazione è realizzata, oltre che con l'isolamento di base, con ulteriori misure di sicurezza sotto forma di circuito di protezione supplementare a cui deve essere collegato il conduttore di protezione dell'impianto elettrico fisso.
P9: Angolo di visione.
P10: Protezione contro i corpi solidi superiori a 12mm.
P11: Utilizzare solo in ambienti interni.
P12: Il simbolo indica la distanza minima che può avere il dispositivo di illuminazione (la sorgente luminosa) da luoghi ed oggetti da illuminare.
P13: Il prodotto non può operare con regolatori d'illuminazione.
P14: Il prodotto soddisfa i requisiti delle Direttive dell'Unione Europea (UE).
P15: Bisogna sostituire immediatamente la lente o lo schermo rotto o danneggiato, con un vetro di protezione.
P16: Certificato di Conformità attestante la confromità della qualità di produzione alle norme approvate sul territorio dell'Unione Doganale
P17: Attenzione, pericolo di scosse elettriche.
P18: Il prodotto è conforme alle normative vigenti nel Regno Unito (UK).
P19: Questo prodotto contiene una sorgente luminosa con classe di efficienza energetica E
P20: E' possibile sostituire la lampada led avvalendosi di personale qualificato (solo dal servizio Aprisa).
P21: L'alimentatore può essere sostituito solo da personale qualificato (solo dal servizio Aprisa).
P22: Il prodotto soddisfa i requisiti delle normative tecniche applicabili in Ucraina.

### PROTEZIONE AMBIENTALE

Prenditi cura della pulizia e dell'ambiente. Si consiglia la differenziazione degli imballaggi da smaltire.

P23: Questa etichetta indica la necessità di raccolta differenziata dei rifiuti di apparecchiature elettriche ed elettroniche. I prodotti con questa etichetta, a pena di ammenda, non possono essere. Smaltiti nella spazzatura ordinaria insieme ad altri rifiuti. Questi prodotti possono essere dannosi per l'ambiente e la salute umana, e richiedono particolari forme di trattamento / recupero / riciclaggio / neutralizzazione. I prodotti così etichettati devono essere smaltiti nei punti di raccolta dei rifiuti di apparecchiature elettriche ed elettroniche. Informazioni sui punti di raccolta/ritiro, sono disponibili presso le autorità locali o i rivenditori di tali attrezzature. Le attrezzature usate possono anche essere rese al rivenditore, in caso di acquisto di un nuovo prodotto, in quantità non maggiore dei nuovi prodotti dello stesso genere acquistati. Le regole di cui sopra si applicano nell'area dell'Unione Europea. Nel caso di altri paesi, è necessario utilizzare le norme giuridiche in vigore in quella nazione. Si consiglia di contattare il distributore del prodotto nella zona interessata.

### AVVERTENZE / SUGGERIMENTI

Non attenendosi alle raccomandazioni di queste istruzioni si possono provocare, ad esempio, incendi, scottature, scosse elettriche, lesioni fisiche e altri danni materiali e immateriali. Ulteriori informazioni sui prodotti con marchio Miledo sono disponibili all'indirizzo: www.kanlux.com. Aprisa s.r.o. non si assume alcuna responsabilità per le conseguenze scaturenti dall'inosservanza delle prescrizioni contenute in queste istruzioni. La società Aprisa s.r.o. si riserva il diritto di apportare modifiche al manuale di istruzioni - la versione attuale può essere scaricata dal sito www.kanlux.com.

## PL

### PRZEZNACZENIE / ZASTOSOWANIE

Wyrób do oświetlenia biurowego i ogólnego przeznaczenia.

### MONTAŻ

Zmiany techniczne zastrzeżone. Przed przystąpieniem do montażu zapoznaj się z instrukcją. Montaż powinna wykonać osoba posiadająca odpowiednie uprawnienia. Wszelkie czynności wykonywać przy odłączonym zasilaniu. Należy zachować szczególną ostrożność. Schemat montażu: patrz ilustracje. Przed pierwszym użyciem należy upewnić się, co do prawidłowego mocowania mechanicznego i podłączenia elektrycznego. Wyrób może być przyłączony do sieci zasilającej, która spełnia standardy jakościowe energii określone prawem. Wyrób posiada styk/zacisk ochronny. Brak podłączenia przewodu ochronnego grozi porażeniem prądem elektrycznym.

### CECHY FUNKCJONALNE

Wyrób użytkować wewnątrz pomieszczeń.

### ZALECENIA EKSPLOATACYJNE / KONSERWACJA

Wymiana źródła światła w oprawie jest niemożliwa. Należy wymienić całą oprawę w przypadku uszkodzenia źródła światła. Konserwację wykonywać przy odłączonym zasilaniu po wystygnięciu wyrobu. Czyścić wyłącznie delikatnymi i suchymi tkaninami. Nie używać chemicznych środków czyszczących. Nie zakrywać wyrobu. Zapewnić swobodny dostęp powietrza. Wyrób może nagrzewać się do podwyższonej temperatury. UWAGA! Nie wpartywać się w wiązkę światła diody/diod LED. Wyrób zasilać wyłącznie napięciem znamionowym lub zakresem podanych napięć. Wyrobu nie użytkować w miejscu w którym panują niekorzystne warunki otoczenia np. kurz, pył, woda, wilgoć, wibracje itp.

### WYJAŚNIENIA STOSOWANYCH OZNACZEŃ I SYMBOLI

P1: Napięcie znamionowe, częstotliwość.
P2: Moc znamionowa.
P3: Znamionowy strumień świetlny.
P4: Znamionowy strumień świetlny. Podany strumień świetlny dotyczy zastosowanego źródła światła (modułu LED).
P5: Trwałość znamionowa.
P6: Współczynnik oddawania barw.
P7: Temperatura barwowa.
P8: Klasa I. Wyrób, w którym ochronę przed porażeniem elektrycznym spełniają, poza izolacja podstawową, dodatkowe środki bezpieczeństwa w postaci dodatkowego obwodu ochronnego do którego należy podłączyć przewód ochronny stałej instalacji zasilającej.
P9: Kąt świecenia.
P10: Ochrona przed ciałami stałymi większymi niż 12mm.
P11: Stosować tylko wewnątrz pomieszczeń.
P12: Symbol oznacza minimalną odległość jaką może mieć oprawa oświetleniowa (jej źródła światła) od miejsc i obiektów oświetlanych.
P13: Wyrób nie współpracuje ze ściemniaczami oświetlenia.
P14: Wyrób spełnia wymagania Dyrektyw Unii Europejskiej (UE).
P15: Należy natychmiast wymienić popękany lub uszkodzony klosz lub ekran, szybkę ochronną.
P16: Certfikat Zgodności potwierdzający jakość produkcji z zatwierdzonymi standardami na terytorium Unii Celnej.
P17: Uwaga, ryzyko porażenia prądem.
P18: Wyrób spełnia wymagania przepisów stosowanych w Wielkiej Brytanii (UK).
P19: Ten produkt zawiera źródło światła o klasie efektywności energetycznej E
P20: Możliwość wymiany źródła światła LED jedynie przez wykwalifikowany personel (tylko przez serwis Aprisa).
P21: Możliwość wymiany osprzętu sterującego jedynie przez wykwalifikowany personel (tylko przez serwis Aprisa).
P22: Wyrób spełnia wymagania przepisów technicznych stosowanych w Ukrainie.

### OCHRONA ŚRODOWISKA

Dbaj o czystość i środowisko. Zalecamy segregację odpadów poopakowaniowych.

P23: Oznakowanie wskazuje na konieczność selektywnego zbierania zużytego sprzętu elektrycznego i elektronicznego. Wyrobów tak oznakowanych, pod karą grzywny, nie można wyrzucać do zwykłych śmieci razem z innymi odpadami. Wyroby takie mogą być szkodliwe dla środowiska i zdrowia ludzkiego, wymagają specjalnej formy przetwarzania, w szczególności odzysku, recyklingu i/lub unieszkodliwiania. Wyroby tak oznakowane powinny zostać oddane do punktu zbierania zużytego sprzętu elektrycznego lub elektronicznego. Informacje na temat punktów zbierania/odbioru udzielają władze lokalne lub sprzedawcy tego rodzaju sprzętu. Zużyty sprzęt może zostać również oddany do sprzedawcy, w przypadku zakupu nowego wyrobu w ilości nie większej niż nowy kupowany sprzęt tego samego rodzaju. Powyższe zasady dotyczą obszaru Unii Europejskiej. W przypadku innych państw należy stosować prawne regulacje obowiązujące w danym kraju. Zalecamy kontakt z dystrybutorem naszego wyrobu na danym obszarze.

### UWAGI / WSKAZÓWKI

Nie stosowanie się do zaleceń niniejszej instrukcji może doprowadzić np. do powstania pożaru, poparzeń, porażenia prądem elektrycznym, obrażeń fizycznych oraz innych szkód materialnych i niematerialnych. Dodatkowe informacje na temat produktów marki Miledo dostępne są na: www.kanlux.com. Aprisa s.r.o. nie ponosi odpowiedzialności za skutki wynikające z nieprzestrzegania zaleceń niniejszej instrukcji. Firma Aprisa s.r.o. zastrzega sobie prawo do wprowadzania zmian w instrukcji - aktualna wersja do pobrania ze strony www.kanlux.com.

## CZ

### URČENÍ / POUŽITÍ

Výrobek pro kancelářské a podobné osvětlení.

### MONTÁŽ

Technické změny vyhrazeny. Před zahájením montáže se seznam s návodem. Montáž by měla provádět oprávněná osoba. Veškeré činnosti provádět při vypnutém napájení. Je nutné dodržet ostražitost. Schéma montáže: viz ilustrace. Před prvním použitím se ujistit, zda mechanické připevnění a elektrické připojení jsou správně provedené. Výrobek může být připojen k takové napájecí síti, která splňuje standardní jakostní normy podle předpisů. Výrobek má bezpečnostní svorku. Absence ochranného vedení může vést ke zranění elektrickým proudem.

### FUNKČNÍ VLASTNOSTI

Výrobek používat uvnitř místností.

### POKYNY K PROVOZU / ÚDRŽBA

Nelze vyměnit světelný zdroj svítidla. V případě poškození světelného zdroje je nutné vyměnit celé svítidlo. Údržbu provádět jen pokud je výrobek odpojen od zdroje napětí a až vystydne. Čistit výhradně jemnými a suchými tkaninami. Nepoužívat chemické čistící prostředky. Nezakrývat výrobek. Zajistit volný přísun vzduchu. Výrobek se nesmí přehřávat nad dopuštěnou teplotu. POZOR: Nedívat se přímo do světleného paprsku diody/diod LED. Výrobek napájet pouze nominálním napětím anebo rozsahy uvedených napětí. Výrobek nepoužívat na místě, kde vládnou nepříznivé podmínky jako např. prach, voda, vlhkost, vibrace atp.

### VYSVĚTLENÍ POUŽITÝCH ZNAKŮ A SYMBOLŮ

P1: Nominální napětí, frekvence.
P2: Nominální výkon.
P3: Nominální světelný tok.
P4: Nominální světelný tok. Uvedený světelný tok se vztahuje k použitému světelnému zdroji (LED modulu).
P5: Jmenovitá trvanlivost.
P6: Koeficient podání barev.
P7: Barevná teplota.
P8: Třída I. Výrobek, v němž ochranu před úrazem elektrickým proudem, vedle základní izolace, zajišťují dodatečné bezpečnostní prostředky v podobě dodatečného jistícího obvodu k němuž je nutné připojit ochranné vedení stálé napájecí instalace.
P9: Úhel svícení
P10: Ochrana před stálými částicemi většími nežli 12mm.
P11: Používat pouze uvnitř místností.
P12: Symbol znamená minimální vzdálenost jakou může mít světelný kryt (zdroj světla) od míst a osvětlovaných objektů.
P13: Výrobek nespolupracuje se regulacemi intensity osvětlení.
P14: Výrobek splňuje požadavky nařízení Evropské unie (EU).
P15: Je nutné okamžitě vyměnit prasklý nebo poškozený lustr nebo ochranné sklo nebo reflektor.
P16: Prohlášení o shodě potvrzující kvalitu výroby s přijatými standardami na území celní unie
P17: Pozor, riziko úrazu proudem.
P18: Výrobek splňuje požadavky předpisů platných ve Velké Británii (UK).
P19: Tento produkt obsahuje světelný zdroj s třídou energetické účinnosti E
P20: Výměnu světelného zdroje LED může provést pouze kvalifikovaná osoba (pouze servisem Aprisa)
P21: Výměnu řídícího zařízení může provést pouze kvalifikovaná osoba (pouze servisem Aprisa)
P22: Výrobek splňuje požadavky technických předpisů platných na Ukrajině.

### OCHRANA ŽIVOTNÍHO PROSTŘEDÍ

Dbej o čistotu a životní prostředí. Doporučujeme třídění poobalových odpadků.

P23: Toto značení poukazuje na nutnost sběru tříděného opotřebovaného elektro zboží. Takto označené výrobky nelze vyhazovat spolu s jinými odpadky, nedodržení tohoto zákazu bude trestáno pokutou. Tyto výrobky mohou být lidskému zdraví škodlivé, musí být zvlášť zracovávány, utilisovány, ničeny. Takto označené výrobky nutno předat do sběru opotřebovaného elektrozboží. Iinformace o místech sběru takových produktů poskytují místní úřady anebo prodejce tohoto zboží. Spotřebované zboží může být také předáno prodejci, v případě nákupu nového produktu v množství nikoliv větším nežli nové zboží téhož druhu. Výše uvedená pravidla se týkají oblasti Evropské unie. V jiných státek je nutno držet se předpisů tam platných. V dané oblasti doporučujeme mkontakt s distributorem daného výrobku.

### POZNÁMKY / DOPORUČENÍ

Nedodržování pokynů tohoto návodu může zapříčinit požár, opaření, zranění elektrickým proudem, fyzická zranění a jiné hmotné i nehmotné škody. Další informace o výrobcích značky Miledo jsou dostupné na: www.kanlux.com. Aprisa s.r.o. neodpovídá za škody vzniklé následkem nedodržování pokynů tohoto návodu. Firma Aprisa s.r.o. si vyhrazuje právo provádět v návodu změny - aktuální verze ke stažení na: www.kanlux.com.

## SK

### URČENIE / POUŽITIE

Výrobok pre kancelárske osvetlenie a na všeobecné použitie.

### MONTÁŽ

Technické zmeny sú vyhradené. Pred pristípenim k montáži sa oboznámte s nívodom. Montáž by mala vykonávať patrične oprávnená osoba. Všetky úkony vykonávajte pri vypnutom napájaní. Zachovajte zvláštnu opatrnosť. Schéma montáže: pozri obrázky. Pred prvým použitím sa ubezpečte ohľadne správnosti mechanického upevnenia a elektrického prepojenia. Výrobok sa môže zapojiť do elektrickej siete, ktorá splňa právne určené kvalitatívne energetické štandardy. Výrobok je vybavený ochranným kontaktom/svorkou. Nepripojenie ochranného vodiča hrozí úrazom elektrickým prúdom.

### FUNKČNÉ VLASTNOSTI

Výrobok na použitie vnútri miestností.

### POKYNY K PREVÁDZKE / ÚDRŽBA

Zdroj svetla svietidla sa nedá vymeniť. Keď sa poškodí (prestane fungovať) zdroj svetla, musí sa vymeniť celé svietidlo. Údržbu vykonávajte pri odpojenom napájaní po vychladnutí výrobku. Čistite len jemnou a suchou tkaninou. Nepoužívajte chemické čistiace prostriedky. Výrobok nezakrývajte. Zabezpečte voľný prísun vzduchu. Výrobok sa môže zahrievať do zvýšenej teploty. POZOR! Nedívajte sa do svetelného lúča diódy/diód LED. Výrobok napájajte výlučne menovitým prúdom resp. napätím v uvedenom rozmedzí. Výrobok nepoužívajte v mieste, kde sú nevhodné nevhodné podmienky prostredia napr. prach, peľ, voda, vlkosť, vibrácie apod.

### VYSVETLÍVKY POUŽITÝCH OZNAČENÍ A SYMBOLOV

P1: Menovité napätie, frekvencia.
P2: Menovitý výkon.
P3: Menovitý svetelný tok.
P4: Menovitý svetelný tok. Uvedený svetelný tok sa vzťahuje k použitému svetelnému zdroju (modulu LED).
P5: Menovitá trvanlivosť .
P6: Koeficient intenzity farieb.
P7: Teplota farieb.
P8: Trieda I. Výrobok, v ktorom ochrana proti úrazu elektrickým prúdom je dosianutá, okrem základnej izolácie, použitím dodatočných bezpečnostných optrení v podobe prídavného ochranného obvodu, na ktorý treba pripojiť ochranný vodič stáleho napájania.
P9: Uhol svietenia.
P10: Ochrana proti pevným telesám s veľkosťou nad 12mm.
P11: Používať iba v interieroch.
P12: Symbol znamená minimálnu vzdialenosť, ktorú svietidlo (jeho zdroje svetla) môže mať od osvetlovaných miest a objektov.
P13: Výrobok nespolupracuje so zariadeniami stmavujúcimi osvetlenie.
P14: Výrobok splňa požiadavky Smerníc Európskej únie (EU).
P15: Okamžite vymeniť prasknuté alebo poškodené tienidlo alebo obrazovku, ochranné skielko.
P16: Prehlásenie o zhode potvrdzujúce kvalitu výroby s prijatými štandardami na území colnej únie.
P17: Pozor, riziko zásahu el. prúdom.
P18: Výrobok splňa požiadavky predpisov platných vo Veľkej Británii (UK).
P19: Tento produkt obsahuje svetelný zdroj s triedou energetickej účinnosti E
P20: Výmenu svetelného zdroja LED môže vykonať iba kvalifikovaná osoba (iba v servise Aprisa)
P21: Výmenu riadiaceho zariadenia môže vykovať iba kvalifikovaná osoba (iba v servise Aprisa)
P22: Výrobok splňa požiadavky technických predpisov platných na Ukrajine.

### OCHRANA ŽIVOTNÉHO PROSTREDIA

Dbajte na čistotu a životné prostredie. Odporúčame triedenie obalového odpadu.

P23: Toto označenie poukazuje na nutnosť selektívneho zberu opotrebovanej elektrickej a elektronickej techniky. Takto označené výrobky sa nesmejú, pod hrozbou pokuty, vyhadzovať do obyčajných košov spolu s ostatným odpadom. Tieto výrobky môžu byť škodlivé životnému prostrediu a ľudskému zdraviu, vyžadujú špeciálnu formu spracovania / spätného získavania / recyklingu / utilizácie. Takto označené výrobky by sa mali odovzdať na miesto zberu opotrebovanej elektrickej a elektronickej techniky. Informácie o miestach zberu/odberu poskytujú miestné orgány a predajci tohto druhu techniky. Opotrebovaná technika môže byť tiež vrátená predajcovi, a to v prípade nákupu nového výrobku v množstve nie väčšiom ako nová kupovaná technika rovnakého druhu. Tieto zásady sa týkajú územia Európskej únie. V prípade iných krajín dodržujte právne regulácie platné v danej krajine. Odporúča sa kontaktovať distribútora nášho výrobku na danom území.

### POZNÁMKY / POKYNY

Nedodržiavanie pokynov tohto návodu môže viesť napr. k vzniku požiaru, opareniu, úrazu elektrickým prúdom, telesným úrazom a dalším hmotným a nehmotným škodám. Dodatočné informácie o výrobkoch značky Miledo sú dostupné na: www.kanlux.com. Aprisa s.r.o. Nenesie zodpovednoť za následky vyplývajúce z nepodriadenia sa pokynom tohto návodu. Firma Aprisa s.r.o. si vyhradzuje právo zavádzať do návodu zmeny - aktuálnu verziu je možné si stiahnuť zo stránok www.kanlux.com.

## HU

### RENDELTETÉS / ALKALMAZÁS

A termék felhasználható az irodai és általános rendeltetésű megvilágításhoz.

### SZERELÉS

Műszaki változás fenntartva. A szerelés előtt olvassa el a szerelési útmutatót. A szerelést csak az erre jogosult személy végezheti. A szerelés valamennyi lépését kikapcsolt áram mellett kell végezni! A szerelés különös óvatosságot igényel! Telepítési leírás: lásd: ábrák. Az első használat előtt ellenőrizze a mechanikus rögzítés és az elektromos összekötés megfelelősségét. A termék kapcsolható a jogszabályban meghatározott minőségi követelményeknek megfelelő áramhálózathoz. A termék rendelkezik a védőcsatlakozó kapoccsal/ védőérintkezővel. A védővezeték csatlakoztatásának a hiánya villamos áramütést okozhat.

### FUNKCIONÁLIS JELLEMVONÁSOK

A termék csak beltérben használható.

### HASZNÁLATI JAVASLATOK / KARBANTARTÁS

Nem lehetséges a foglalatban a fényforrást kicserélni. Az egész foglalatot ki kell cserélni amennyiben a fényforrás károsul. Karbantartást a lekapcsolt feszültségnél, a termék lehűlése után kell végezni. Tisztítás kizárólag finom és száraz textilruhákkal végezhető. Tilos a vegyi tisztítószerek használata. A terméket lefedni tilos. Biztosítsa a levegő szabad eljutását a termékhez. A termék felhevülhet magasabb hőmérsékletre. FIGYELEM! A LED dióda / diódák fényáramát hosszabb ideig erőteljesen nézni tilos! A termék kizárólag névleges feszültséggel vagy a megadott feszültségek körével táplálható. A termék kedvezőtlen - por, víz, pára, rezgések stb. - környezetben nem használható.

### AZ ALKALMAZOTT JELEK ÉS SZIMBÓLUMOK MAGYARÁZATA

P1: Névleges feszültség, frekvencia.
P2: Névleges teljesítmény.
P3: Névleges fénysugár.
P4: Névleges fénysugár. A megadott fényáram az alkalmazott fényforrásra (LED modulra) vonatkozik.
P5: Várható élettartam.
P6: Színvisszaadási tényező.
P7: Színhőmérséklet.
P8: I osztály. Olyan termék, amelyben az alapvető szigetelésen kívül kiegészítő biztonsági elemek is védenek az áramütés ellen, mint kiegészítő biztonsági áramkör, amelyhez kapcsolni kell az állandó áramellátási installáció biztonsági vezetékét.
P9: Világítási szög.
P10: Védelem a 12 mm-nél nagyobb szilárd testek ellen.
P11: Csak beltéri használatra.
P12: Ez a szimbólum mutatja a legkisebb távolságot, amely igényelt a fényforrás foglalata (a fényforrásai) és a megvilágított helyek és objektumok között.
P13: A termék nem működik együtt a fényerősség-szabályozókkal.
P14: A termék megfelel az Európai Uniós irányelvek követelményeinek.
P15: A repedt vagy sérült burát vagy ernyőt, védőüveget azonnal cserélni kell.
P16: A termék Vámunió területén elismert szabványok szerinti minőségét igazoló Megfelelőségi Tanúsítvány
P17: Figyelem, áramütés veszélye áll fenn.
P18: A termék megfelel az Egyesült Királyságban (UK) alkalmazandó előírások követelményeinek.
P19: A termék E energetikai hatékonyságú fényforrást tartalmaz.
P20: A LED fényforrást kizárólag szakképzett szakember cserélheti ki.
P21: A vezérlőberendezést kizárólag szakképzett szakember cserélheti ki.
P22: A termék megfelel az Ukrajnában alkalmazandó műszaki előírások követelményeinek.

### KÖRNYEZETVÉDELEM

Ügyeljen a tisztaságra és a környezetre. Javasolt a csomagolási hulladék szegregációja.

P23: Ez a jel mutatja az elhasználódott elektromos és elektronikus berendezés szelektív gyűjtésének a szükségességét. Így megjelölt termékek a bírság kiszabásának a terhe alatt szokásos szeméttárolóba nem dobhatók ki. Ilyen termékek károsak lehetnek a környezetre és az emberi egészségre, a feldolgozás / újrahasznosítás / kezelés / hatástalanítás különös formáját igénylik. Így megjelölt termékeket el kell szállítani az elhasználódott elektromos és elektronikus berendezést gyűjtő helyre. Információk a gyűjtőhelyekre vonatkozóan a helyi hatóságoktól vagy az érintett berendezés forgalmazóitól kaphatók. Az elhasználódott berendezést az eladója is köteles átvenni az új ugyanilyen típusú berendezés ugyanilyen mennyiségben történő vásárlása esetén. A fenti szabályok az Európai Unió területén érvényesek. Más ország esetén az adott ország területén hatályos jogszabályokat kell alkalmazni. Lépjen kapcsolatba a termékeink adott területen működő forgalmazójával.

### TANÁCSOK / JAVASLATOK

A jelen útmutató figyelmen kívül hagyása a tűz, áramütés, égés, testi sérülés és egyéb anyagi és nem anyagi kár veszélyével járhat. További információ a Miledo termékeiről a www.kanlux.com weboldalon kapható. Aprisa s.r.o. nem vállal felelősséget a jelen útmutató figyelmen kívül hagyásának az eredményeiért. A Aprisa s.r.o. fenntartja az utasítás módosításának jogát - az aktuális verzió a www.kanlux.com oldalról tölthető le.

## RO/MD

### SCOPUL / FOLOSIREA

Produsul pentru iluminat în birou şi pentru folosirea generală.

### MONTAJUL

Modificări tehnice rezervate. Înainte de a trece pentru instalarea citeşte instrucţiună. Persoană de instalare ar trebui să fie cu autoritatea competentă. Orice acţiune face după oprirea alimentării. Trebuie făcută atenţia mare. Schematică montajului: a se vedea ilustratii. Înainte de prima utilizare, asiguraţi-vă că o conexiune buna de montare mecanice si electrice. Produsul poate fi conectat la reţea, care să corespundă standardelor de calitate definite de legislaţia de energie. Produsul contine contact/clemă de protecţie. Lipsa de conexiune conductorului de protecţie este pericole de şoc electric.

### CARACTERSTICE FUNCTIONALE

Utilizaţi numai în interiorul.

### RECOMANDARILE DE OPERARE / INTRETINERE

Înlocuirea sursei de lumină în corpul de iluminat este imposibilă. Trebuie să înlocuiţi întregul corp de iluminat în caz de deteriorare a sursei de lumină. Intreţinerea poate sa fie efectuate după deconectarea de la putere după ce produsul s-a răcit. Curată numai cu ţesături delicate şi uscate. Nu folosiţi detergenţi chimice. A nu se acoperă produsul. Asigură accesul liber de aer. Produsul poate fi incălzit până la temperaturile ridicate. ATENŢIE! A nu se uita la fasciculul diodei / diodelor LED. Produsul sa alimenteaza exclusiv cu tensiunea nominală sau de tensiune din intervalul specificat. Nu se utilizează produsul într-un loc în cazul în care predomină condiţiile de mediu negative, cum ar fi murdărie, praf, apa, umiditate, vibraţii, etc.

### EXPLICAREA DE MARCII SI SIMBOLURILE UTILIZATE

P1: Tensiunea nominală, frecvenţă.
P2: Puterea nominală.
P3: Fluxul de lumina nominal.
P4: Fluxul de lumina nominal. A megadott fényáram az alkalmazott fényforrásra (LED modulra) vonatkozik.
P5: Rezistenţă nominală.
P6: Indicele de culori.
P7: Temperatura de culoare.
P8: Clasa I. Produsul, în care protecţia împotriva şocurilor electrice îndeplinesc, în afară de izolaţia de bază, măsuri de securitate suplimentare sub formă de circuit de protecţie suplimentar care trebuie sa fie conectat cablu de protecţie instalatiei fixe de alimentare.
P9: Unghiul de iluminare.
P10: Protecţia împotriva corpurile solide mai mari de 12mm.
P11: Utilizaţi numai în interiorul.
P12: Indică distanţa minimă pe care poate are corpul de iluminat (sursă ei de lumină) de la locurile si obiectele de iluminat.
P13: Produsul nu funcţionează cu dimmers de iluminat.
P14: Produs este conform cu directivele Uniunii Europene (UE).
P15: Ar trebui să înlocuiţi imediat fisurate sau deteriorate lentile sau ecran de protecţie.
P16: Certificatul de conformitate confirmă calitatea producţiei cu standardele aprobate pe teritoriul Uniunii Vamale.
P17: Atenție! Risc de electrocutare.
P18: Produsul îndeplinește cerințele reglementărilor aplicabile în Marea Britanie. (UK)
P19: Acest produs este echipat cu o sursa de lumina cu clasa de eficienta energetica E
P20: Sursa de lumina cu LED poate fi inlocuita numai de personalul calificat (departamentul tehnic Aprisa).
P21: Orice panou de control sau echipament de control poate fi inlocuit numai de personalul calificat (departamentul tehnic Aprisa).
P22: Produsul îndeplinește cerințele reglementărilor tehnice aplicabile în Ucraina.

### PROTECŢIE MEDIULUI

Ai grijă de curăţenia şi a mediului. Vă recomandăm segregarea de deşeuri după ambalajele.

P23: Această etichetă indică necesitatea de colectarea separată a deşeurilor de echipamente electrice şi electronice. Produsele, astfel etichetate, sub sancţiunea amenzii, nu aveţi posibilitatea să aruncaţi la gunoi ordinar, împreună cu alte deşeuri. Aceste produse pot fi dăunătoare pentru mediul ambiant şi sănătatea umană, necesită forme speciale de tratare / valorificare / reciclare / eliminare. Produsele etichetate astfel ar trebui să fie plasate la punctul de colectare a deşeurilor de echipamente electrice şi electronice. Informaţile referitoare la punctele de colectare / primirii dau autorităţile locale sau distribuitor de astfel de echipamente. Echipament folosit poate fi de asemenea plasat la vânzătorul, atunci când achiziţionează un produs nou într-o sumă nu mai mare decât noi echipamente achiziţionate în acelaşi fel. Aceste norme se aplică în zona Uniunii Europene. În cazul altor ţări ar trebui să se aplice reglementările legale în vigoare în ţară. Vă recomandăm să contactaţi distribuitorul de produse noastre din zona dumneavoastră.

### COMENTARII / SUGESTII

Ne folosirea recomandărilor din acest ghidul poate duce la crearea unui astfel de incendiu, arsuri, un şoc electric, leziuni fizice şi alte daune materiale şi nemateriale. Informaţii suplimentare despre produse de marcă Miledo sunt disponibile la: www.kanlux.com. Aprisa s.r.o. nu este responsabil pentru orice consecinţele care rezultă din nepăstrarea recomandărilor dîn acest manual. Compania Aprisa s.r.o. își rezervă dreptul de introducere a modificărilor în instrucțiune - versiunea actuală poate fi descărcată de pe pagina www.kanlux.com.

## SI

### NAMEN / UPORABA

Proizvod namenjen osvetlitvi bira in splošni uporabi.

### MONTAŽA

Tehnične spremembe pridržane. Pred montažo preberite navodila za uporabo. Montirati sme samo oseba, ki ima primerne kvalifikacije. Montažo naredite pri izključenem napajanju. Bodite pri montaži pazljivi. Shema montaže: glejte ilustracije. Pred prvo uporabo, se morate prepričati, da je montaža narejena pravilno in je pravilno vključena v električno instalacijo. Proizvod vključite samo v pravilno električno instalacijo, ki ustreza kakovostnim standardom, ki so v skladu z zakonom.

### FUNKCIONALNI ZNAČAJI

Proizvod namenjen notranji uporabi.

### NAVODILA ZA RAVNANJE / VZDRŽEVANJE.

Vzdrževanje izvršite samo pri izključenem napajanju in po ohladitvi proizvoda. Za čiščenje uporabljajte samo suhe in mehke tkanine. Ne smete uporabljati nobenih detergentov (zlasti kemičnih). Ne smete zakrivati proizvoda. Proizvod mora imeti neposrede dostop k zraku. Proizvod se lahko ogreva do visokih temperatur. POZOR! Ne smete pogledati na žarek svetlobe LED diod/diode. Proizvod napajati samo z imenskim tokom ali z tokom z obsegu danih napetosti. Proizvod ni namenjen za uporabo na prostoru, kjer so nekoristni pogoji, npr. prah, voda, vlaga, vibracije itd.

### OBJASNITEV UPORABLJENIH OZNAČITEV IN SIMBOLOV

P1: Nazivna napetost, frekvenca.
P2: Nazivna moč.
P3: Nominalni svetlobni tok.
P4: Nominalni svetlobni tok. Navedeni svetlobni tok se nanaša na uporabljeni vir svetlobe (modul LED).
P5: Nominalna trajnost.
P6: Koeficient oddajanja barv.
P7: Barvna temperatura.
P8: 1. razred. Pomeni, da zaščito pred električnim šokom, razem osnovne izolacije, izpolnjujejo dodatni varnostni ukrepi, kaj pomeni dodatni zaščitni tokokrog, do katerega je treba priključiti zaščitni kabel iz stalne napajalne opreme.
P9: Kot svetenja.
P10: Zaščita pred trdimi telesi o velikosti večji kot 12mrn.
P11: Proizvod namenjen samo notranji uporabi.
P12: Označitev pomeni minimalno oddaljenost, ki jo mora imeti svetilo (izvir svetlobe) od prostorov in objektov, ki so s tem svetilom osvetljeni.
P13: Proizvod ne sodeluje z zatemnilniki.
P14: Proizvod je v skladu s pogoji direktive Evropske Unije (EU).
P15: Prizadet oz. poškodovan senčnik ali ekran, ter zaščitna šipa, je treba takoj zamenjati.
P16: Potrdilo o skladnosti kakovosti proizvodnje s standardi, ki so potrjeni na ozemlju carinske unije.
P17: Pozor, obstaja tveganje električnega udara.
P18: Izdelek izpolnjuje zahteve predpisov, ki veljajo v Veliki Britaniji (UK).
P19: Ta izdelek vsebuje svetlobni vir razreda energijske učinkovitosti E
P20: LED svetlobni vir lahko zamenja samo usposobljeno osebje (samo s storitvijo Aprisa).
P21: Nadzorno strojno opremo lahko zamenja samo usposobljeno osebje (samo s storitvijo Aprisa).
P22: Izdelek izpolnjuje zahteve tehničnih predpisov, ki veljajo v Ukrajini.

### VARSTVO OKOLJA

Skrbite za naravno okolje in čistočo. Priporočamo segregacijo embalažnh odpadkov.

P23: Ta označitev pomeni, da je selektivno zbiranje izrabljenih električnih in elektroničnih strojev obvezna. Ti proizvodi so lahko škodljivi za okolje in ljudsko zdravje, za to zahtevajo specialistične forme varovanja / recikliranja / uničenja. Tak označenih proizvodov, pod pretnjo kazni z globo, ne smete odstranjevati v običajna smetišča, skupaj z drugimi odpadki. Tak označeni proizvodi morajo biti oddajani v zbirne centre zbiranja izrabljenih elektroničih ali električnih naprav. Informacije o zbirnih centrih najdete v informacijskem centru lokalnih uprav ali pri sprodajalcu. Izrabljene stroje lahko oddajate prodajlcu, v primeru nakupu novega stroja in v količini ne večji kot količina novega stroja istega tipa. Te regulacije se tičejo Evropske Unije. V primeru drugih držav, se morate ravnati po regulacijah obveznih v teh državah. Takrat priporočamo kontakt s distributerjem naših proizvodov.

### OPOMBE / POMOČ

Neupoštevanje teh navodilih za uprabo, lahko povzroči ogroženje s požarom, elektrošokom, telesno poškodbo ter drugimi materialnimi in nematerialnimi poškodbami. Dodatne informacije o proizvodih podjetja Miledo, najdete na www.kanlux.com Aprisa s.r.o. ni odgovoren za poškodbe, ki so povzročene zaradi neupoštevanja navodil za uporabo. Podjetje Aprisa s.r.o. si pridržuje pravico do spremembe navodil - veljavna različica je na voljo na strani www.kanlux.com.

## BG

### ПРЕДНАЗНАЧЕНИЕ / ИЗПОЛЗВАНЕ

Продукт за осветление на офиси и общо предназначение.

### МОНТАЖ

Технически промени запазени. Преди монтаж да се прочетете инструкцията. Монтаж следва да е извършен от лице притежаващо съответни разрешения. Всяко действие да се извършва при изключено захранване. Трябва да се предприееме специални грижи. Схема на монтаж: виж илустрации. Преди първа употреба уверете се, че механичното монтиране и електрическата връзка са правилни. Продуктът може да бъде включен към електрическата мрежа, която отговаря на стандарти за качество на енергията определени от законодателството. Продукта притежава защитен контакт/клема. От липса на включен защитен кабел може да се получи токов удар.

### ФУНКЦИОНАЛНИ ХАРАКТЕРИСТИКИ

Да се използва продукта вътре в помещенията.

### ПРЕПОРЪКИ ЗА ЕКСПЛОАТАЦИЯ / КОНСЕРВАЦИЯ

Подмяна на източника на светлина е невъзможна. Ако източникът на светлина се повреди, трябва да се подмени цялото осветително тяло. Да се консервира при изключено захранване и цлед охлаждане на продукта. Да се почиства само с деликатни и сухи тъкани. Да не се използват химически почистващи препарати. Да не се закрива продукта. Да се осигури свободен достъп до въздуха. Продуктът може да се нагрее до повишена температура. ВНИМАНИЕ! Не се заглеждайте в светлината на диода / диода LED. Да се захранва продукта само с номинално напрежение или определен диапазон на дадени напрежения. Да не се използва продукта на място, където има неблагоприятни атмосферни условия, като прах, вода, влага, вибрации и др.

### ОБЯСНЕНИЕ НА ИЗПОЛЗВАНИТЕ ЗНАЦИ И СИМВОЛИ

P1: Номинално напрежение, честота.
P2: Номинална мощност.
P3: Номинален светлинен поток.
P4: Номинален светлинен поток. Специфичния интензитет на светлината отговаря на източника на светклина ( LED МОДУЛ ) който се използва.
P5: Номинална трайност.
P6: Индекс на даваните цветове.
P7: Цветна температура.
P8: Класа I. Продукт, в който за защита срещу токов удар, освен основната изолация, отговарят допълнителни мерки за сигурност под форма на допълнителна защитна схема, към която трябва да се включи защитен проводник на постоянна захранваща инсталация.
P9: Ъгъл на светлината
P10: Защита срещу твърди тела големи над 12мм.
P11: Използвайте само вътре в помещенията.
P12: Символът означава минималното разстояние на осветителното тяло (неговите източници на светлина) от места и осветявани предмети.
P13: Продуктът не работи с димери на светлината.
P14: Продуктът е в съответствие с Директивите на Европейскиярт Съюз (ЕС).
P15: Трябва незабавно да се смени напукан или повреден абажур или екран, защитно стъкло.
P16: Сертификатът за съответствие потвърждава качеството на продукцията с одобрените стандарти на територията на Митническия Съюз
P17: Внимание, опасност от токов удар.
P18: Продуктът отговаря на изискванията на разпоредбите, действащи във Великобритания (UK).
P19: Продукта е снабден с източник на светлина с енергийна ефективност клас E
P20: LED източника на светлина юоже да се замени само от квалифициран персонал ( сервиз на Aprisa ).
P21: Всякакъв контролен панел или контролно оборудване може да се замени само от квалифициран персонал (само от сервиз на Aprisa).
P22: Продуктът отговаря на изискванията на техническите регламенти, приложими в Украйна.

### ОПАЗВАНЕ НА ОКОЛНАТА СРЕДА

Пази чистотата и околната среда. Препоръчваме разделяне на отпадъците от опаковките.

P23: Това означение показва необходимостта от разделно събиране на отпадъци от електрическо и електронно оборудване. Назначени по този начин продукти, под заплаха от глоба не можете да изхвърляте в кофа за обикновен боклук заедно с други отпадъци. Тези продукти могат да бъдат вредни за околната среда и човешкото здраве, те се нуждаят от специални форми на обработка / оползотворяване / рециклиране / обезвреждане. Продукти означени по този начин трябва да бъдат поставени на мястото на събиране на отпадъци от електрическо и електронно оборудване. За информация за пунктовете за събиране / вземане предоставят местните власти или търговиц на такова оборудване. Изтощено оборудване може също да бъде върнато на продавача, при закупуване на нов продукт в размер не по-голям от новото оборудване, закупено в същия вид. Тези правила се отнасят за района на Европейския Съюз. В случай на други страни следва да се прилагат законовите разпоредби в сила в страната. Препоръчваме Ви да се свържете с нашия дистрибутор на продукта във дадена държава.

### КОМЕНТАРИ / ПРЕДЛОЖЕНИЯ

Неспазване на препоръките на тази инструкция може да доведе напр. до пожар, попарене, електрически шок, физически травми и други материални и нематериални щети. Допълнителна информация за продукти на марката Miledo са на разположение на: www.kanlux.com. Aprisa s.r.o. не носи отговорност за последствията произтичащи от неспазване на препоръките на тази инструкция. Фирма Aprisa s.r.o. запазва правото си за въвеждане на промени в инструкцията - актуалната версия е достъпна за изтегляне в интернет сайта www.kanlux.com.

## RU/BY

### ПРЕДНАЗНАЧЕНИЕ / ПРИМЕНЕНИЕ

Изделие для офисного освещения и общего назначения.

### УСТАНОВКА

Технические изменения засекречены. Прежде, чем приступить к установке, следует познакомиться с инструкцией. Изделие должно замонтировать лицо с соответствующими правами. Всяческие действия следует проводить при выключенном питании. Следует соблюдать особую осторожность. Схема монтажа: смотреть иллюстрацию. Перед первым употреблением изделия следует проверить механическое крепление и электрическое соединение. Изделие может быть присоединено к питающей сети, которая исполняет качественные стандарты энергии, утвержденные правом. К изделию прилагается смычка/защитный сжим. Отсутствие соединения защитного провода угрожает поражением электричеством.

### ФУНКЦИОНАЛЬНАЯ ХАРАКТЕРИСТИКА

Изделие применяется внутри помещений.

### СОВЕТЫ ПО ЭКСПЛУАТАЦИИ / КОНСЕРВАЦИЯ

Замена источника света в светильнике невозможна. Замените весь светильник в случае повреждения источника света. Уход за изделием при выключенном питании, только после того, как изделие остынет. Чистить исключительно деликатными и сухими тканями. Не применять химических чистящих средств. Не закрывать изделие. Обеспечить свободный доступ воздуха. Изделие может нагреваться до повышенной температуры. ВНИМАНИЕ! Не всматриваться в световые лучи диода LED. Изделие питается исключительно знаменательным напряжением или указанным напряжением. Не применять изделие в местах с невыгодными условиями окружения, напр. пыль, вода, влажность, вибрации и т.д.

### ОБЪЯСНЕНИЯ ПРИМЕНЯЕМЫХ ОБОЗНАЧЕНИЙ И СИМВОЛОВ

P1: Напряжение номинальное, частота.
P2: Номинальная мощность.
P3: Номинальная струя света.
P4: Номинальная струя света. Указанный световой поток относится к используемому источнику света (светодиодному модулю).
P5: Номинальная прочность.
P6: Коэффициент цветопередачи.
P7: Температура цвета.
P8: I Класс. В данном изделии защитную функцию от поражения электрическим током, кроме основной изоляции, исполняют также дополнительные средства безопасности, в качестве дополнительной защищающей цепи, к которой можно присоединить защитную цепь основного питательного устройства.
P9: Угол освещения.
P10: Защита от проникновения предметов величиной более 12мм.
P11: Применять только внутри помещений.
P12: Символ обозначает минимальное расстояние между светильником (его источником света) и освещаемым объектом.
P13: Изделие не работает с утемнителями освещения.
P14: Изделие выполняет требования Директива Европейского Союза (ЕС).
P15: Следует немедленно поменять потресканный или испорченный абажур или экран, защитное стекло.
P16: Сертификат соответствия, подтверждающий соответствие качества продукции с утвержденными стандартами на территории Таможенного союза.
P17: Осторожно, опасность поражения электрическим током.
P18: Продукт соответствует требованиям действующих в Великобритании (UK) стандартам.
P19: Этот продукт содержит источник света класса энергоэффективности E
P20: Возможность замены светодиодного источника света только квалифицированным персоналом (только сервисом Aprisa).
P21: ПРА может быть заменена только квалифицированным персоналом (только сервисом Aprisa).
P22: Товар соответствует требованиям действующих в Украине технических регламентов.

### ЗАЩИТА ОКРУЖАЮЩЕЙ СРЕДЫ

Заботьтесь о чистоте и окружающей среде. Рекомендуем сортировку отбросов.

P23: Данное обозначение указывает на необходимость селекционного сбора использованных электрических и электронических приборов домашнего обихода. Размеченные таким образом изделия нельзя выкидывать с обыкновенным мусором, за что грозит штраф. Данные изделия могут быть опасны для окружающей среды и для здоровья людей, они требуют специальной формы переработки / восстановления / рециклинга / обезвреживания. Данные изделия следует отдать в пункт сбора и утилизации электрического и электронического оборудования. Информацию на тему пунктов сбора/приема распространяют локальные власти или продавцы оборудования данного типа. Использованное оборудование можно также отдать продавцу, если новое изделие куплено в числе не больше, чем новое оборудование того же вида. Выше перечисленные правила касаются территории Европейского Союза. В случае других государств, следует придерживаться прав, действующих в данном государстве. Рекомендуем контакт с дистрибьютором нашего изделия на данной территории.

### ПРИМЕЧАНИЯ / УКАЗАНИЯ

Несоблюдение данной инструкции может привести, например, к пожарам, ожогам, поражением электрическим током, а также к другим материальным и нематериальным убыткам. Дополнительная информация на тему товаров марки Miledo доступна на сайте: www.kanlux.com. Aprisa s.r.o. не несет ответственности за последствия, вызванные в связи с несоблюдением предписаний данной инструкции. Компания Aprisa s.r.o. оставляет за собой право вносить изменения в инструкцию - текущая версия для скачивания на сайте www.kanlux.com.

## UA

### ПРИЗНАЧЕННЯ / ЗАСТОСУВАННЯ

Виріб для освітлення офісів і загального призначення.

### МОНТАЖ

Технічні зміни вимагають згоди виробника. Перед початком монтажу необхідно ознайомитися з інструкцією. Монтаж повинен виконуватися особою з відповідними компетенціями. Всі операції повинні проводитися при відімкненому живленні. Необхідно бути особливо обережним. Схема монтажу: див. ілюстрацію. Перед першим використанням необхідно переконатися, що механічний монтаж і електричне підключення здійснені правильно. Виріб можна включати у мережу живлення, що відповідає стандартам щодо енергії, визначеним відповідним законодавством. Виріб має контакт/затискач заземлення. Якщо не підключити провід заземлення - існує небезпека ураження електричним струмом.

### ФУНКЦІОНАЛЬНІ ХАРАКТЕРИСТИКИ

Виріб використовується всередині приміщень.

### РЕКОМЕНДАЦІЇ ЩОДО ЕКСПЛУАТАЦІЇ / ОБСЛУГОВУВАННЯ

Заміна джерела світла у світильнику неможлива. Замініть весь світильник в разі пошкодження джерела світла. Технічні роботи проводити при відімкненому живленні і після того як виріб вистигне. Чистити лише м'якою та сухою тканиною. Не використовувати хімічних засобів чищення. Не накривати виробу. Забезпечити доступ повітря. Виріб може нагріватися до високої температури. УВАГА! Заборонено дивитися безпосередньо на світловий промінь діода/діодів LED. Виріб живиться виключно номінальною напругою, або у напругою з вказаного діапазону. Виріб заборонено використовувати у місцях із шкідливими умовами, напр., пил, бруд, вода, волога, вібрації тощо.

### ПОЯСНЕННЯ ВИКОРИСТАНИХ ПОЗНАЧЕНЬ І СИМВОЛІВ

P1: Номінальна напруга, частота.
P2: Номінальна потужність.
P3: Номінальний світловий потік.
P4: Номінальний світловий потік. Зазначений світловий потік відноситься до використовуваного джерела світла (світлодіодний модуль).
P5: Номінальна тривалість.
P6: Індекс кольоропередачі.
P7: Температура кольору.
P8: Клас I. Виріб, у якому засобом захисту від ураження електричним струмом, окрім основної ізоляції, є додаткове захисне коло, що підключається до заземлення мережі живлення.
P9: Кут світіння.
P10: Захист від проникнення твердих предметів розміром більшим, ніж 12 мм.
P11: Використовується лише всередині приміщень.
P12: Символ визначає мінімальну відстань між світильником (його джерела світла) від місць і об'єктів освітлення.
P13: Виріб непристосований до співпраці із затемнювачем освітлення.
P14: Виріб відповідає вимогам Директив Євросоюзу (ЄС).
P15: Необхідно негайно замінити тріснутий ковпак, екран чи захисне скло.
P16: Сертифікат відповідності, що підтверджує відповідність якості продукції до затверджених стандартів на території Митного союзу
P17: Обережно, небезпека ураження електричним струмом.
P18: Produkts atbilst Lielbritānijā (Lielbritānijā) piemērojamo noteikumu prasībām.
P19: Šis produkts ir aprīkots ar gaismas avotu ar energoefektivitātes klasi E
P20: LED gaismas avotu var nomainīt tikai kvalificēts personāls (tikai Aprisa serviss).
P21: Jebkuru vadības paneli vai vadības aprīkojumu var nomainīt tikai kvalificēts personāls (tikai Aprisa serviss).
P22: Продукція відповідає вимогам технічних регламентів, що діють в Україні

### ЗАХИСТ НАВКОЛИШНЬОГО СЕРЕДОВИЩА

Піклуйтеся про чистоту і зовнішнє середовище. Рекомендується розділяти відходи.

P23: Це позначення вказує на необхідність розділяти використане електричне та електронне обладнання. Вироби з таким позначенням заборонено викидати до звичайного сміття з іншими відходами під загрозою штрафу. Такі вироби можуть спричинити шкоду навколишньому середовищу і здоров'ю людини, ці вироби потребують спеціальної форми переробки / регенерації / знешкодження. Вироби з таким маркуванням повинні здаватися у пункти збору використаного електричного й електронного обладнання. Інформацію щодо пунктів збору/приймання можна отримати у місцевих органах влади, або продавця обладнання. Використане обладнання можна також повернути продавцеві у випадку придбання нового виробу, у кількості, що не перевищує нового обладнання цього ж виду. Вищенаведені положення діють на території Європейського Союзу. Для інших держав слід застосовувати законоположення, що діють у даній державі. Рекомендуємо звернутися до нашого дистриб'ютора на даній території.

### ЗАУВАЖЕННЯ / ВКАЗІВКИ

Недотримання рекомендацій даної інструкції може спричинити, напр., пожежу, опіки, ураження електричним струмом, тілесні травми та завдати іншої матеріальної і нематеріальної шкоди. Додаткову інформацію щодо продуктів торгової марки Miledo можна отримати на веб-сторінці: www.kanlux.com. Aprisa s.r.o. не несе відповідальності за наслідки недотримання даної інструкції. Компанія Aprisa s.r.o. залишає за собою право вносити зміни в інструкцію - поточна версія для скачування на сайті www.kanlux.com.

## LT

### PASKIRTIS / TAIKYMAS

Gaminys skirtas generuoti apšvietimą biuro ir bendros paskirties palalpose.

### MONTAVIMAS

Draudžiama daryti techninius pakeitimus. Prieš pradedant montuoti susipažink su instrukcija. Montavimą turi atlikti asmuo turintis atitinkamus įgalinimus. Visi darbai turi būti atliekami atjungus maitinimą. Būtinas ypatingas atsargumas. Montavimo schema: žiūrėk iliustracijas. Prieš pirmą panaudojimą reikia įsitikinti, kad gaminys yra taisyklingai mechaniškai sumontuotas ir tinkamu būdu elektriškai sujungtas. Gaminys gali būti prijungtas prie maitinimo tinklo, kuris atitinka teisės aktais patvirtintus energetinius kokybės standartus. Gaminys turi kontaktą/apsauginį gnybtą. Neprijungus apsauginio laido, kyla elektros smūgio pavojus.

### FUNKCIONALUMO BRUOŽAI

Gaminį skirtas vartoti patalpų viduje.

### EKSPLOATAVIMO REKOMENDACIJOS / KONSERVAVIMAS

Šviesos šaltinio keitimas šviestuve neįmanomas. Reikia iškeisti visą šviestuvą jei sugenda šviesos šaltinis. Konservacinius darbus reikia vykdyti atjungus maitinimą ir gaminiui ataušus. Valyti tik švelniais ir sausais audiniais. Nevartoti cheminių valymo priemonių. Neuždengti gaminio apdangalais. Užtikrinti laisvą oro pritekėjimą. Gaminys gali įšilti iki padidintos temperatūros. DĖMESIO Negalima įsižiūrėti į LED diodo/diodų šviesos pluoštą. Gaminį reikia maitinti tik nominalia įtampa arba įtampomis nurodytame diapazone. Gaminio nevartoti vietoje kur yra nepalankios aplinkos sąlygos pvz. dulkės, vanduo, drėgmė, vibracijos ir pan.

### VARTOJAMŲ ŽENKLINIMŲ IR SIMBOLIŲ AIŠKINIMAS

P1: Nominali įtampa, dažnis.
P2: Nominali galia.
P3: Nominalusis šviesos srautas.
P4: Nominalusis šviesos srautas. Nurodytas šviesos srautas susiję̨s su naudojamu šviesos šaltiniu (LED modulis).
P5: Nominalioji veikimo trukmė.
P6: Spalvų perteikimo indeksas.
P7: Spalvų temperatūra.
P8: I klasė - Gaminys, kuriame apsaugos nuo elektros smūgio priemonės apima be pagrindinės izoliacijos, papildomas apsaugos priemones, t.y. apsauginę grandinę, prie kurios turi būti prijungtas pastovios maitinimo įrangos apsauginis laidas.
P9: Švietimo kampas.
P10: Apsauga nuo kietų kūnų didesnių negu 12mm.
P11: Vartoti tik patalpų viduje.
P12: Simbolis reiškia minimalų atstumą kokį gali turėti šviestuvas (jo šviesos šaltinis) nuo apšviečiamų vietų ir objektų.
P13: Gaminys nebendradarbiauja su šviesos reguliatoriais.
P14: Gaminys atitinka Europos Sąjungos (ES) direktyvų reikalavimus.
P15: Reikia tuojau pat pakeisti sutrūkinėjusį arba pažeistą gaubtą arba ekraną, apsauginį stiklą.
P16: Atitikties sertifikatas patvirtinantis gamybos kokybę pagal užtvirtintus Muitinės Sąjungos teritorijoje standartus
P17: Dėmesio, elektros smūgio rizika.
P18: Produktas atitinka Didžiojoje Britanijoje (JK) taikomų taisyklių reikalavimus.
P19: Šiame gaminyje yra šviesos šaltinis, kurio energijos vartojimo efektyvumo klasė yra E
P20: LED šviesos šaltinį gali pakeisti tik kvalifikuotas personalas (tik „Aprisa" servisas).
P21: Bet kokį valdymo pultą ar valdymo įrangą gali pakeisti tik kvalifikuotas personalas (tik „Aprisa" servisas).
P22: Gaminys atitinka Ukrainoje galiojančių techninių reglamentų reikalavimus.

### APLINKOSAUGA

Rūpinkitės švarumu ir aplinka. Rekomenduojame sunaudotų pakuočių atliekų segregavimą.

P23: Šis ženklinimas nurodo, kad sudevėti elektriniai ir elektroniniai įrenginiai privalo būti selektyviai surenkami. Taip paženklintų gaminių negalima išmesti į komunalinių atliekų savartyną kartu su kitomis šiukšlėmis - už tai gresia piniginė bauda. Tokie gaminiai gali būti kenksmingi kaip aplinkai, taip ir žmonių sveikatai, jiems turi būti taikomos specialios žaliavų perdirbimo priemonės siekiant užtikrinti tų atliekų utilizavimą, nukenksminimą, antrinį panaudojimą. Taip paženklinti gaminiai privalo būti perduoti sudėvėtų elektroninių ir elektrinių įrenginių surinkėjui. Informacijos dėl surinkėjų/priėmėjų perduoda vietos valdžios arba šio tipo įrenginio pardavėjai. Sudėvėtas įrenginys taip pat gali būti perduotas pardavėjui, nupirkus naują gaminį, kiekiu kuris neperžengia šio tipo nupirkto įrenginio kiekį. Ankščiau minėtos taisyklės liečia Europos Sąjungos teritoriją. Kitose šalyse reikia taikyti teisinius reguliavimus, kurie galioja šioje šalyje. Rekomenduojame susisiekti su mūsų tiekėju, atitinkamoje teritorijoje.

### PASTABOS / NURODYMAI

Nesilaikymas šios instrukcijos nurodymų gali sukelti pvz. gaisrą, nuplykimus, elektros smūgį, fizinius pažeidimus bei kitokias materialias ir nematerialias žalas. Papildomų informacijų Miledo markės gaminių tema rasite svetainėje: www.kanlux.com. Aprisa s.r.o. neneša atsakomybės už pasekmes kilusias dėl šios instrukcijos reikalavimų nesilaikymo. Įmonė Aprisa s.r.o. pasilieka s.r.o.u teisę keisti instrukciją - aktualią versiją rasite tinklapyje: www.kanlux.com.

## LV

### IZMANTOJUMS / LIETOŠANA

Izstrādājums plānots biroja apgaismojumam un vispārējam izmantojumam.

### MONTĀŽA

Aizliegts veikt tehniskas izmaiņas. Pirms montāžas iepazīstieties ar instrukciju. Montāža jāveic personai kam ir piemērotas kvalifikācijas. Visas darbības jāveic esot izslēgtam spriegumam. Jābūt īpaši piesardzīgam. Montāžas shēma: skaties ilustrācijas. Pirms pirmās lietošanas jāpārliecinās, vai ir piemērots mehāniskais piestiprinājums un elektriskā pieslēgšana. Izstrādājumu var pieslēgt barošanas elektrotīklam, kas atbilst enerģijas kvalitātes standartiem pēc likuma. Izstrādājumam ir drošības kontakts/spaile. Ja drošības vads nav pieslēgts parādās elektrošoka risks.

### FUNKCIONĀLĀS ĪPAŠĪBAS

Izstrādājums jālieto telpu iekšā.

### EKSPLUATĀCIJAS NORĀDĪJUMI / KONSERVĀCIJA

Gaismas avota nomaiņa gaismeklī nav iespējama. Nomainiet visu gaismekli ja gaismas avots ir bojāts. Konservācija jāveic esot izslēgtam spriegumam. pēc tam kad izstrādājums atdzisis. Tīrīt tikai ar delikātiem un sausiem audumiem. Nelietojiet ķīmiskus tīrīšanas līdzekļus. Neapklājiet izstrādājumu. Jānodrošina brīva pieeja gaisam. Izstrādājums var iesildīties līdz paaugstinātas temperatūras. UZMANĪBU! Nedrīkst skatīties uz diodes/diožu LED gaismas straumi. Izstrādājums jāapgādā ar nominālo spriegumu vai spriegumiem norādītā apjomā. Nelietojiet izstrādājumu vietā kur ir nelabvēlīgi ārējās vides apstākļi piem. putekļi. ūdens. mitrums. vibrācijas un līdz.

### IZMANTOTU APZĪMĒJUMU UN SIMBOLU IZSKAIDROŠANA

P1: Nominālais spriegums, frekvence.
P2: Nominālā jauda.
P3: Nominālā gaismas straume.
P4: Nominālā gaismas straume. Norādītā gaismas plūsma attiecas tikai uz izmantoto gaismas avotu (LED moduli).
P5: Nominālais kalpošanas laiks.
P6: Krāsu atveidošanas indekss.
P7: Krāsu temperatūra.
P8: Klase I. Izstrādājums kādā aizsardzību no elektrošoka veido, izņemot pamata izolāciju, papildu drošības līdzekļi papildu aizsardzības ķēdes veidā, kam jāpieslēdz pastāvīgas elektroinstalācijas aizsardzības vads.
P9: Spīdēšanas leņķis.
P10: Aizsardzība no cietām vielām kas ir lielākas nekā 12mm.
P11: Lietot tikai telpu iekšā.
P12: Simbols nozīmē minimālo attālumu, kāds var būt apgaismojuma rāmim (tās gaisma avota) no vietām un apgaismotiem objektiem.
P13: Izstrādājums nesadarbojas ar apgaismojuma regulēšanas ierīcēm.
P14: Izstrādājums atbilst Eiropas Savienības direktīvu prasībām (ES).
P15: Tūlīt jānomaina pārplīsta vai ievainota lēca vai ekrāns, aizsardzības rūts.
P16: Atbilstības Sertifikāts, kas apliecina produkcijas kvalitāti ar Muitas Savienības teritorijā apstiprinātajiem standartiem
P17: Uzmanību, elektrošoka risks.
P18: Produkts atbilst Lielbritānijā (Lielbritānijā) piemērojamo noteikumu prasībām.
P19: Šis produkts ir aprīkots ar gaismas avotu ar energoefektivitātes klasi E
P20: LED gaismas avotu var nomainīt tikai kvalificēts personāls (tikai Aprisa serviss).
P21: Jebkuru vadības paneli vai vadības aprīkojumu var nomainīt tikai kvalificēts personāls (tikai Aprisa serviss).
P22: Prece atbilst Ukrainā piemērojamo tehnisko noteikumu prasībām.

### VIDES AIZSARDZĪBA

Rūpējieties par tīrību un apkārtējo vidi. Ieteicam šķirot iepakojumu atkritumus.

P23: Tas apzīmējums rāda ka ir vajadzība selektīvi vākt lietotas elektriskās un elektroniskās iekārtas. Tajā veidā apzīmēti izstrādājumus, neizpildes gadījumā paredzot naudas sodu, nedrīkst izmest kopā ar parastiem atkritumiem. Tādi izstrādājumi var būt kaitīgi videi un cilvēku veselībai, tie pieprasa speciāla tipa pārstrādāšanas / otrreizēja izmantošana / reciklēšana / neutralizēšana. Tajā veidā apzīmēti izstrādājumi jāatdod attiecīgajā lietotu elektronisko vai elektrisko iekārtu vākšanas punktā. Informāciju par vākšanas/saņemšanas punktiem var iegūt no reģionālas valdības vai šī tipa iekārtas pārdevēja. Lietotu iekārtu var arī atdot pārdevējam, gadījumā kad tiek iepirkts jauns izstrādājums daudzumā, kas nepārsniedz tā paša tipa iepirktas iekārtas daudzumu. Iepriekšminēti norādījumi attiecas uz Eiropas Savienības teritoriju. Citās valstīs jāievēro juridiski noteikumi, kas ir spēkā attiecīgā valstī. Ieteicam sazināties ar mūsu izstrādājuma izplātītāju attiecīgajā reģionā.

### PIEZĪMES / NORĀDĪJUMI

Šīs instrukcijas norādījumu neievērošana var novest līdz piem. ugunsgrēka radīšanai, apdegumiem, elektrošokam, fiziskiem ievainojumiem un citiem materiāliem vai nemateriāliem zaudējumiem. Papildu informācija par Miledo markas produktus ir pieejama šeit: www.kanlux.com. Aprisa s.r.o. nenes atbildību par sekām kas radīsies šīs instrukcijas norādījumu neievērošanas dēļ. Firma Aprisa s.r.o. aizstāv sev tiesību mainīt instrukciju - aktuālā versija ir pieejama mājaslapā www.kanlux.com

## EE

### EESMÄRK / RAKENDUS

Seade on mõeldud büroo või üldeesmärgiga valgustuseks.

### MONTEERIMINE

Tehnilised muudatused reserveeritud. Enne kokkupanemise tööde asumist tutvu kasutamisejuhendiga. Monteerimistöösid peab sooritama vastavaid kvalifikatsioone omav isik. Igasugu tehinguid sooritada väljalülitatud toitevoolu korral. Tuleb säilitada erilised ettevaatlikkuse vahendid. Monteerimise skeem: vaata illustratsiooni. Enne esimest kasutamist tuleb ülekontrollida seade õigepärast mehaanilist kinnitust ja elektrilist ühendust. Seade võib olla ühendatut toitlustus energiavõrguga, mis täidab seaduse poolt ettenähtud energia kvaliteedi normid.

### OTSTARBEKOHASED OMADUSED

Seaded kasutada ruumide sees.

### EKSPLUATATSIOONILISED / HOOLDUS SOOVITUSED

Konserveerimise töösid sooritada välja lülitatud voolu juures, peale toote maha jahtumist. Puhastada ainult õrnadega ja kuiva lapiga. Ärge kasutage keemilisi puhastusvahendeid. Ärge katke seadet. Tagada vaba õhu juurdepääsu. Seade võib kuumeneda kõrgematele temperatuuridele. TÄHELEPANU! Mitte vaadata pikalt LED dioodi/dioodide valguse allikasse. Seadet tuleb pingestada ainult nominaal väärtuse järgi või näidatud pinge vahemikus. Seadet ei tohi kasutada kohtades, kus valitsevad mitte soodsad ümbrsukonna töötingimused, näiteks mustus, tolm, vesi, niiskus, vibratsioon, jne.

### KASUTATUD MÄRGISTUSTE JA SÜMBOLITE SELGITUSED

P1: Nominaal pinge, sagedus.
P2: Nominaal võimsus.
P3: Nominaalne valgusoo.
P4: Nominaalne valgusoo. Määratud valgusvoog on seotud kasutatud valgusallikaga (LED-moodul).
P5: Rating`i vastupidavus.
P6: Värvitooni edasi andmise koefitsient.
P7: Värvitooni temperatuur.
P8: Klas I. Product, waarin bescherming tegen elektrische schok geven, buiten basis isolatie, Aanvullende veiligheidsmaatregelen in form van aanvullende beschermings circuit tot welke moet aangesloten worden installatie van vaste stroomleiding.
P9: Valgustusnurk
P10: Kaitse tahkete kehade eest, suuremad kui 12nnm.
P11: Kasutamiseks ainult ruumi sees.
P12: Märgistatud sümbol määrab ära minimaal kauguse, mida peab tagama valgustikeha (selle valguseallikas) kohtadest ja objektidest, mida valgustab.
P13: Toode ei ole sobitatud kaastööks valguse pimendajaga.
P14: Toode vastab Euroopa Liidu (EL) Direktiivide nõuetele.
P15: Tuleb otsekohe väljavahedata pragunenud või vigastatud lambivari või ekraankatte, kaitse klaasi.
P16: Vastavustunnistus, mis tõendab tootmise kvaliteedi vastavust kinnitatud standartidega Tolliliidu territooriumil.
P17: Tähelepanu, elektrilöögi oht.
P18: Toode vastab Suurbritannias (UK) kehtivate eeskirjade nõuetele.
P19: See toode sisaldab energiatõhususe klassi E valgusallikat
P20: LED-valgusallikat saab asendada ainult kvalifitseeritud personal (ainult Aprisa teenindus).
P21: Juhtimisseadmeid võivad vahetada ainult kvalifitseeritud töötajad (ainult Aprisa teenindus).
P22: Toode vastab Ukrainas kehtivate tehniliste eeskirjade nõuetele.

### KESKONNAKAITSE

Hoolitse puhtuse ja keskkonna eest. Soovitame pakencluaatmete segregatsiooni.

P23: See märgistus näitab vajadust eraldi koguda ärakasutatud elektri-ja elektroonikaseadmeid. Tooteid sel viisil märgistatud, trahvi ähvardusel, ei tohi väljavisata tavalisse prügikasti koos muude jäätmetega. Sellised tooted võivad olla kahjulikud keskkonnale ja inimeste tervisele, nad nõuavad erilist ümbertöötlemist / taaskasutamist / ringlussevõtu / kõrvaldamist. Tooted sel viisil märgistatud peavad olema ära antud kasutatud elektriseadmete või elektroonikaseadmete kogumispunkti. Teavet kogumispunktide/vastuvõtmise kohtade kohta saavad anda kohalikud omavalitsus võimud või selliste seadmete edasimüüjad. Kasutatud seadmeid võib tagastada ka müüjale, juhul, kui ostetatav kogus uusi tooteid ei ole suurem, kui ostetavad samalaadi uued seadmed oma kogusega on vastavuses. Ülevalpool toodud reeglid kehtivad Euroopa Liidu piirkonnas. Teiste riikide puhul tuleks kasutusele võtta kohalikke õigusakte, mis kehtivad antud riigis. Me soovitame teil ühendust võtta oma toote turustajaga teie piirkonnas.

### MARKUSED / NÄPUNAITED

Käesoleva käsiraamatus toodud soovituste eiramine, võivad põhjustada näiteks tulekahju, põletushaavu, elektrilööki, füüsilisi vigastusi ja muid kahjustusi nii materiaalseid ja immateriaalseid. Miledo margi all olevate toodete kohta lisainfot leiate veebil: www.kanlux.com. Firma Aprisa s.r.o. ei kanna mingisugust vastutust juhtumite eest, mis tulenevad mitte kinnipidamisest siin toodud kasutusjuhendusest. Firma Aprisa s.r.o. jätab endale õiguse muudatuste tegemiseks kasutusjuhendis - kehtiva versiooni saab alla laadida veebilehelt www.kanlux.com.