KARTA DANYCH TECHNICZNYCH

UCHWYTY RYNNOWE na rurę spustową C192536

WERSJA MATERIAŁOWA: /OG/
stal ocynkowana ogniowo

OPIS:
Prowadzenie zwodów pionowych wzdłuż rury spustowej.

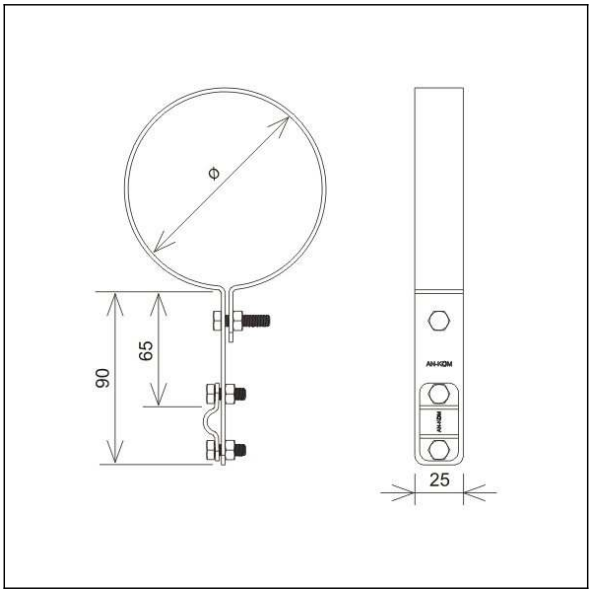

symbol stary symbol *	C192536 AN-70F/OG/
Ø (mm)	110
wymiar przewodu (mm)	Ø8
wersja materiałowa	stal ocynkowana ogniowo

* ważny do odwołania

AN-KOM
Roczyny, ul. Kwiatowa 9
34-120 Andrychów

www.an-kom.pl
biuro@an-kom.pl

tel/fax 33 875 18 11
33 870 60 88