KARTA KATALOGOWA 36.172

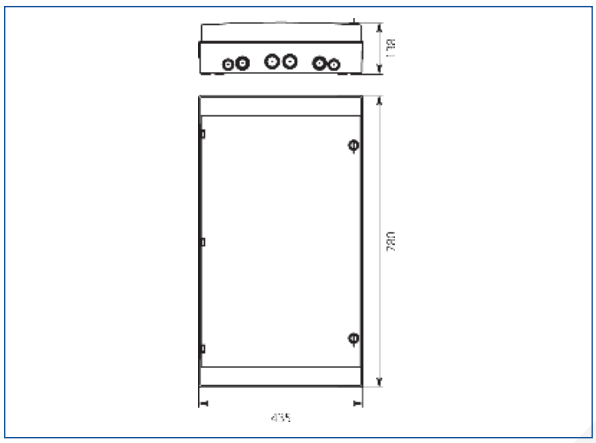

NEO series

DŁUGOŚĆ [mm]
780

SZEROKOŚĆ [mm]
435

WYSOKOŚĆ [mm]
138

NAZWA PRODUKTU:

ROZDZIELNICA HERMETYCZNA RH-72/4

NR KAT.	KOLOR	PODSTAWA ROZDZIELNICY	DRZWI ROZDZIELNICY
36.172	BIAŁY	BIAŁA ABS	TRANSPARENTNE PC

NAPIĘCIE ROBOCZE Unr	NAPIĘCIE IZOLACJI Ui	PRĄD ZNAMIONOWY In AC	TEMPERATURA PRACY [ºC]
230/400V	500VAC 1000VDC	100A	-25 - +60

ZACISK PE	ILOŚĆ ZACISKÓW PE	ILOŚĆ MODUŁÓW
TAK	4X16X(1,5-16))+3X(6-25)	72

ZACISK N	ILOŚĆ ZACISKÓW N	ZAKRES WYSOKOŚCI MODUŁÓW [mm]
TAK	4X16X(1,5-16))+3X(6-25)	68-75(95)

ODPORNOŚĆ NA UDERZENIA	STOPIEŃ OCHRONY	KLASA OCHRONNOŚCI	ILOŚĆ SZYN TH
IK07	IP65	II	4

PLOMBOWANIE	HALOGEN FREE
TAK	TAK

ZAMEK	TYP ZAMKNIĘCIA	SPOSÓB MONTAŻU	PŁYTA MONTAŻOWA
NIE	POKRĘTŁO	NATYNKOWY	NIE

ILOŚĆ PALETOWA [SZT.]	MIN. ILOŚĆ ZAMÓWIENIA [SZT.]	WAGA NETTO [KG]	WAGA BRUTTO [KG]
26	1	6,25	6,9

PKWiU	KOD CN	KOD EAN
27.12.31.0	85381000	5905548288536

OPIS TECHNICZNY

Rozdzielnie hermetyczne z serii RH, "NEO" dla napięcia AC oraz dedykowane dla DC(fotovoltaika) mają zastosowanie w budynkach o przeznaczeniu przemysłowym i gospodarczym, do zastosowania w wewnątrz. Wyposażone są standardowo w szynę TH35 oraz listwy zaciskowe N i PE. Stopień IP65 w rozdzielnicy RH "NEO" zapewniony jest przez występujące dwa rodzaje uszczelnienia składającego się z uszczelnienia w obrębie obudowy i przedniej części pokrywy oraz dodatkowego uszczelnienia pokrywy i szyby. Przednia część rozdzielni posiada drzwi w kolorze transparentnym lub w kolorze obudowy. Drzwi mogą być otwierane na lewą lub prawą stronę, poprzez przekręcenie zawiasów na odpowiednią stronę, można je zamykać przy zastosowaniu zamka metalowego z kluczykiem. Wyroby serii RH "NEO" w wersji podstawowej występują : RH-4, RH-6, RH-12, RH-18 – jednorzędowe ,RH-24, RH-36 – dwurzędowe ,RH-36, RH-54 – trzyrzędowe,RH-72 - czterorzędowe. Rozdzielnice w wersji podstawowej mogą być konfigurowane (łączone) według zapotrzebowania klienta ,specjalny łącznik zapewnia estetykę oraz hermetyzację połączenia. Wersje rozdzielni z zamkiem metalowym na klucz oznaczono literą – Z Drzwi białe do wersji podstawowej obudowy (biała) literą – B Wersje koloru szarego oznaczamy literą – S Charakterystyka techniczna : - wykonane z tworzywa ABS (650C) oraz na 960°C (próba rozżarzonym prętem - dotyczy listwy zaciskowej . Dwie możliwości plombowania pokrywy lub drzwiczek.

Z.P.H. ELEKTRO-PLAST Sp. z o.o.
POLSKA, 62-860 Opatówek
ul. Rogatka 14
www.elektro-plast.pl

DZ. SPRZEDAŻY / LOGISTYKA
SALES DEPARTMENT / LOGISTICS
Niedźwiady 24 k/Kalisza
POLSKA, 62-800 NIEDŹWIADY

biuro@elektro-plast.pl
tel.: +48 62 767 06 73
tel./fax: +48 62 767 03 76
fax: +48 62 767 05 69
mobile: +48 600 070 411

DZIAŁ EKSPORTU
EXPORT DEPARTMENT
export@elektro-plast.pl
+48 668 234 654

ZAKŁAD PRODUKCYJNY
FACTORY MANUFACTURER
POLSKA, 62-820 Stawiszyn
ul. Szosa Konińska 4

www.elektro-plast.pl